LED-Discokugel | Disco ball
Boule à facettes à LED | Diskokoule s LED
Kula dyskotekowa LED | LED diskoguľa
LED-es diszkógömb | LED disko topu

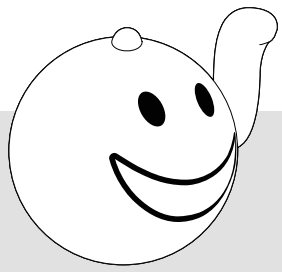

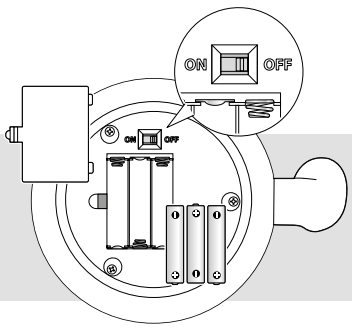

(de) Gebrauchsanleitung
(en) Instructions for use
(fr) Mode d'emploi
(cs) Návod k použití
(pl) Instrukcja użytkowania
(sk) Návod na použitie
(hu) Használati útmutató
(tr) Kullanım Kılavuzu

Made exclusively for:
Tchibo GmbH, Überseering 18, 22297 Hamburg, Germany
www.tchibo.de • www.tchibo.ch • www.tchibo.cz • www.tchibo.pl
www.tchibo.sk • www.tchibo.hu • www.tchibo.com.tr

Tchibo GmbH D-22290 Hamburg · 158201FV05X06XVI · 2026-05

de

Sicherheitshinweise

Lesen Sie aufmerksam die Sicherheitshinweise und benutzen Sie den Artikel nur wie in dieser Anleitung beschrieben, damit es nicht versehentlich zu Verletzungen oder Schäden kommt.
Bewahren Sie diese Anleitung zum späteren Nachlesen auf.
Bei Weitergabe des Artikels ist auch diese Anleitung mitzugeben.

Der Artikel ist nur zur Dekoration im privaten Haushalt und nicht als Raumbeleuchtung geeignet. Der Artikel ist für den Einsatz im Innenbereich konzipiert. Der Artikel ist für den privaten Gebrauch konzipiert und für gewerbliche Zwecke nicht geeignet.

- Halten Sie Kinder von Verpackungsmaterial fern. Es besteht u.a. Erstickungsgefahr!
- Der Artikel ist kein Spielzeug. Halten Sie Kinder von dem Artikel fern.
- Batterien können bei Verschlucken lebensgefährlich sein. Wurde eine Batterie verschluckt, kann dies innerhalb von 2 Stunden zu schweren inneren Verätzungen und zum Tode führen. Bewahren Sie deshalb sowohl neue als auch verbrauchte Batterien und den Artikel für Kinder unerreichbar auf. Wenn Sie vermuten, eine Batterie könnte verschluckt oder anderweitig in den Körper gelangt sein, nehmen Sie sofort medizinische Hilfe in Anspruch.
- Sollte eine Batterie ausgelaufen sein, vermeiden Sie Kontakt mit Haut, Augen und Schleimhäuten. Spülen Sie ggf. die betroffenen Stellen mit Wasser und suchen Sie umgehend einen Arzt auf.
- Batterien dürfen nicht geladen, auseinandergenommen, in Feuer geworfen oder kurzgeschlossen werden.
- Schützen Sie Batterien / das Batteriefach vor übermäßiger Wärme (Heizung, direktes Sonnenlicht). Nehmen Sie die Batterien aus dem Artikel heraus, wenn diese erschöpft sind oder Sie den Artikel länger nicht benutzen. So vermeiden Sie Schäden, die durch Auslaufen entstehen können.
- Ersetzen Sie immer alle Batterien. Mischen Sie keine alten und neuen Batterien, verschiedene Batterie-Typen, -Marken oder Batterien mit unterschiedlicher Kapazität.
- Reinigen Sie die Batterie- und Gerätekontakte bei Bedarf vor dem Einlegen. Überhitzungsgefahr!
- Achten Sie beim Einsetzen der Batterien auf die richtige Polarität (+/-).
- Bei einer sehr kleinen Anzahl von Personen können bestimmte visuelle Einflüsse (z.B. aufflackernde Lichter, wie sie bei Discokugeln ö.Ä. vorkommen) zu epileptischen Anfällen führen. Solche Anfälle können mit verschiedenen Symptomen beginnen z.B. Schwindel, Veränderungen in der Sehleistung, Augen- oder Gesichtszuckungen, Orientierungsverlust, Verwirrung oder vorübergehender Bewusstseinsverlust. Personen, die ihr Bewusstsein verlieren, können sich durch in der Nähe befindliche Objekte oder durch Hinfallen verletzen. Falls solch ein Symptom auftritt, müssen Sie die Discokugel sofort ausschalten und ärztliche Hilfe anfordern. Eltern sollten Ihre Kinder beobachten und diese nach den oben genannten Symptomen fragen. Die Wahrscheinlichkeit, dass derartige Anfälle auftreten, ist bei Kindern und Teenagern größer als bei Erwachsenen.
- Schalten Sie den Artikel nicht in der Verpackung ein.
- Schützen Sie den Artikel vor Staub, Feuchtigkeit, direkter Sonneneinstrahlung und extremen Temperaturen.
- Verwenden Sie zum Reinigen keine scharfen Chemikalien, aggressive oder scheuernde Reinigungsmittel.
- Die fest eingebauten LEDs können und dürfen nicht gewechselt werden.

Batterien einlegen/wechseln

1. Drücken Sie die Verschlusslasche und nehmen Sie den Batteriefachdeckel ab.
2. Legen Sie die Batterien so ein wie im Batteriefach abgebildet. Beachten Sie die richtige Polarität (+/-).
3. Setzen Sie den Batteriefachdeckel wieder auf und drücken Sie ihn an.

Ein-/ausschalten / Timerfunktion

▷ Um den Artikel einzuschalten, schieben Sie den Schalter auf **ON**.

Die Timerfunktion ist eingeschaltet. Die Discokugel blinkt und schwingt den Arm vor und zurück.

▷ Um den Artikel auszuschalten, schieben Sie den Schalter auf **OFF**.

Die Discokugel erlischt. Der Arm schwingt noch etwas nach und stoppt dann.

Timerfunktion: Die LEDs und die Bewegung werden im folgenden Rhythmus ein- und ausgeschaltet: EIN: 6 Stunden – AUS: 18 Stunden – EIN: 6 Stunden usw.

Technische Daten

Modell:	764 011
Batterie:	3x LR03 (AAA)/1,5V (Zn/MnO_2)
Leuchtdauer (mit einem Satz Batterien):	ca. 36 Stunden
Arm schwingen (mit einem Satz Batterien):	ca. 100 Stunden
Umgebungstemperatur:	+10 bis +40 °C

Im Zuge von Produktverbesserungen behalten wir uns technische und optische Veränderungen am Artikel vor.

Entsorgen

Der Artikel, seine Verpackung und die mitgelieferten Batterien wurden aus wertvollen Materialien hergestellt, die wiederverwertet werden können. Dies verringert den Abfall und schont die Umwelt.

Entsorgen Sie die **Verpackung** sortenrein. Nutzen Sie dafür die örtlichen Möglichkeiten zum Sammeln von Papier, Pappe und Leichtverpackungen.

Geräte, **Batterien und Akkus** die mit diesem Symbol gekennzeichnet sind, dürfen nicht mit dem Hausmüll entsorgt werden!
Sie sind gesetzlich dazu verpflichtet, Altgeräte getrennt vom Hausmüll zu entsorgen. Elektrogeräte enthalten gefährliche Stoffe. Diese können bei unsachgemäßer Lagerung und Entsorgung der Umwelt und Gesundheit schaden. Informationen zu Sammelstellen, die Altgeräte kostenlos entgegennehmen, erhalten Sie bei Ihrer Gemeinde- oder Stadtverwaltung. Leere Batterien und Akkus müssen bei einer Sammelstelle Ihrer Gemeinde- oder Stadtverwaltung oder beim batterievertreibenden Fachhandel abgegeben werden. Kleben Sie bei Lithium-Batterien/-Akkus die Kontakte vor dem Entsorgen ab.

Altgeräte aus privaten Haushalten können bei Sammelstellen der öffentlich-rechtlichen Entsorgungsträger oder bei von Tchibo im Sinne des ElektroG eingerichteten Rücknahmestellen unentgeltlich abgegeben werden. Rücknahmestellen in Ihrer Nähe finden Sie unter www.take-e-back.de. Weitere Informationen zur kostenlosen Rückgabe von Elektroartikeln finden Sie unter www.tchibo.de/entsorgung.

en

Safety warnings

Read the safety warnings carefully and only use the product as described in these instructions to avoid accidental injury or damage. Keep these instructions for future reference. If you give this product to another person, remember to also include these instructions.

The product is only suitable for decoration in private homes and not for lighting whole rooms. The product is designed for indoor use. It is designed for private use and is not suitable for commercial purposes.

- Keep packaging materials out of the reach of children. They pose several risks, including the risk of suffocation!
- This product is not a toy. Keep children away from the product.
- Swallowing batteries can be fatal. If a battery is swallowed, it can cause severe internal chemical burns and even death within 2 hours. Therefore, keep both new and used batteries and the product out of the reach of children. If you think that a battery has been swallowed or has got into the body in any other way, seek medical advice immediately.
- If a battery has leaked, avoid contact with skin, eyes and mucous membranes. If necessary, rinse the affected areas with water and consult a doctor immediately.
- Batteries must not be taken apart, thrown into fire or short-circuited. In addition, single-use batteries must not be charged.
- Protect batteries / the battery compartment from excessive heat (radiators, direct sunlight). Remove the batteries from the product when they are flat or if you do not intend to use the product for a longer period of time. This will prevent damage caused by leakage.
- Always replace all batteries at the same time. Do not mix old and new batteries, different types or brands of batteries, or batteries with different capacities.
- If necessary, clean the battery and device contacts before inserting batteries. Risk of overheating!
- Ensure that the polarity (+/-) is correct when inserting batteries.
- In a very small number of people, certain visual influences (e.g. flickering lights, like those in disco balls etc.) can lead to epileptic seizures. These seizures can start with various symptoms like dizziness, changes in vision, eye and facial twitching, loss of orientation, confusion, or temporary loss of consciousness. People who lose consciousness may injure themselves on nearby objects or by falling down. If such symptoms should arise when using the product, switch off the disco ball immediately and seek medical assistance. Parents should supervise their children and ask them about the symptoms listed above. The probability of such seizures is higher among children and teenagers than adults.
- Do not switch the product on while it is still in the packaging.
- Protect the product from dust, moisture, direct sunlight and extreme temperatures.
- Do not use any caustic, aggressive or abrasive products for cleaning.
- The LEDs are firmly built in and cannot and must not be replaced.

Inserting/replacing the batteries

1. Press the latch and remove the battery compartment lid.
2. Insert the batteries as illustrated inside the battery compartment. Ensure that the polarity (+/-) is correct when doing so.
3. Place the lid back onto the battery compartment and press it into place.

Turning on/off / timer function

▷ Slide the switch to **ON** to turn the product on.

The timer function is switched on. The disco ball flashes and swings its arm back and forth.

▷ Slide the switch to **OFF** to turn the product off.

The disco ball goes out. The arm swings a little more and then stops.

Timer function: The LEDs and the movement are turned on and off as follows: ON: 6 hours – OFF: 18 hours – ON: 6 hours, and so on.

Technical specifications

Model:	764 011
Single-use battery:	3x LR03 (AAA)/1.5 V (Zn/MnO_2)
Light duration (with 1 set of batteries):	approx. 36 hours
Arm swinging (with 1 set of batteries):	approx. 100 hours
Ambient temperature:	+10 to +40 °C

In the course of product improvement, we reserve the right to make technical and visual modifications to the product.

Disposal

The product, its packaging and the supplied batteries have been manufactured from valuable materials that can be recycled. Recycling reduces the amount of refuse and preserves the environment.

Dispose of the **packaging** at a recycling point that sorts materials by type. Make use of the local facilities provided for collecting paper, cardboard and lightweight packaging.

Devices, **single-use batteries and rechargeable batteries** marked with this symbol must not be disposed of along with household waste!
You are legally obliged to dispose of old devices separately from household waste. Electronic devices contain hazardous substances and, if stored or disposed of improperly, may cause harm to health and the environment. Information about collection points where old devices can be disposed of free of charge is available from your local authorities. Flat single-use and rechargeable batteries must be handed in at a local authority collection point or returned to a battery retailer. Tape off the contacts of lithium single-use/rechargeable batteries prior to disposal.

fr

Consignes de sécurité

Lisez attentivement les consignes de sécurité et n'utilisez cet article que de la façon décrite dans ce mode d'emploi afin d'éviter tout risque de détérioration ou de blessure. Conservez ce mode d'emploi pour pouvoir le consulter ultérieurement. Si vous donnez, prêtez ou vendez cet article, remettez ce mode d'emploi en même temps que l'article.

Cet article est uniquement adapté à des fins de décoration pour l'usage domestique et n'est pas adapté pour éclairer une pièce.
Cet article est conçu pour une utilisation à l'intérieur.
Cet article est conçu pour un usage privé et non commercial.

- Tenez le matériel d'emballage hors de portée des enfants. Il y a notamment risque d'étouffement!
- Cet article n'est pas un jouet. Tenez les enfants à l'écart de l'article.
- En cas d'ingestion, les piles peuvent entraîner une intoxication mortelle. Si elle est ingérée, une pile peut causer de graves blessures internes dans les 2 heures, susceptibles d'entraîner la mort. Conservez donc l'article et les piles neuves et usagées hors de portée des enfants. Si vous soupçonnez quelqu'un d'avoir avalé ou introduit une pile dans son corps d'une quelconque façon, consultez immédiatement un médecin.
- Si une pile a coulé, évitez tout contact avec la peau, les yeux et les muqueuses. Le cas échéant, rincez à l'eau les endroits concernés et consultez sans délai un médecin.
- Il ne faut ni recharger, ni ouvrir, ni jeter au feu, ni court-circuiter les piles.
- Protégez les piles / le compartiment à piles de la chaleur excessive (chauffage, rayons directs du soleil). Enlevez les piles de l'article lorsqu'elles sont usées ou si vous n'utilisez pas l'article pendant un certain temps. Vous éviterez ainsi les détériorations pouvant résulter d'une pile qui a coulé.
- Remplacez toujours toutes les piles à la fois. Ne mélangez pas les piles neuves et les piles plus anciennes, et n'utilisez pas de piles de capacité, de marque ou de type différents.
- Si nécessaire, nettoyez les contacts des piles et de l'appareil avant d'insérer les piles. Risque de surchauffe!
- Insérez les piles en respectant la bonne polarité (+/-).
- Chez un nombre minime de personnes, certains éléments visuels (p. ex. les clignotements intervenant dans boules à facettes ou autres) peuvent provoquer des crises d'épilepsie. Ces crises peuvent commencer par divers symptômes tels que vertiges, troubles de la vision, soubresauts au niveau des yeux ou du visage, perte d'orientation, confusion ou perte temporaire de connaissance. Les personnes qui perdent connaissance risquent de se blesser en tombant ou en heurtant des objets à proximité. Si un de ces symptômes apparaît, éteignez immédiatement la boule à facettes et consultez un médecin. Il est recommandé aux parents d'observer leurs enfants et de les questionner sur l'apparition éventuelle d'un des symptômes mentionnés ci-dessus. La probabilité de telles crises est plus grande chez les enfants et les adolescents que chez les adultes.
- N'allumez pas l'article dans son emballage.
- Protégez l'article de la poussière, de l'humidité, de l'ensoleillement direct et des températures extrêmes.
- Pour le nettoyage, n'utilisez pas de produits chimiques ni de nettoyants agressifs ou abrasifs.
- Les LED définitivement intégrées ne peuvent ni ne doivent être remplacées.

Insérer/remplacer les piles

1. Appuyez sur la languette de fermeture et retirez le couvercle du compartiment à piles.
2. Insérez les piles comme indiqué dans le compartiment à piles en respectant la bonne polarité (+/-).
3. Remettez le couvercle du compartiment à piles et appuyez dessus.

Allumer/éteindre / fonction minuterie

▷ Pour allumer l'article, poussez l'interrupteur sur **ON**.

La fonction minuterie est activée. La boule à facettes clignote et le bras se balance d'avant en arrière.

▷ Pour éteindre l'article, poussez l'interrupteur sur **OFF**.

La boule à facettes s'éteint. Le bras continue de se balancer un peu, puis s'immobilise.

Fonction minuterie: les LED et le mouvement s'allument et s'éteignent à la cadence suivante: 6 heures ALLUMÉES – 18 heures ÉTEINTES – 6 heures ALLUMÉES, etc.

Caractéristiques techniques

Modèle:	764 011
Pile:	3x LR03 (AAA)/1,5 V (Zn/MnO_2)
Durée d'éclairage (avec 1 jeu de piles):	env. 36 heures
Balancement du bras (avec 1 jeu de piles):	env. 100 heures
Température ambiante:	de +10 à +40 °C

Sous réserve de modifications techniques et esthétiques de l'article dues à l'amélioration des produits.

Élimination

L'article, son emballage et les piles fournies sont produits à partir de matériaux valorisables pouvant être recyclés afin de réduire la quantité de déchets et de préserver l'environnement.

Éliminez l'**emballage** selon les principes de la collecte sélective en séparant le papier, le carton et les emballages légers.

Les **appareils**, ainsi que les **piles, ordinaires ou rechargeables, et les batteries,** signalés par ce symbole, ne doivent pas être éliminés avec les ordures ménagères!
Vous êtes tenu par la législation d'éliminer les appareils en fin de vie en les séparant des ordures ménagères. Les appareils électriques contiennent des substances dangereuses qui peuvent nuire à l'environnement et à la santé en cas de stockage et d'élimination incorrects. Pour avoir des informations sur les centres de collecte où remettre les appareils en fin de vie, adressez-vous à votre municipalité. Vous êtes tenu de remettre les piles et batteries usagées aux centres de collecte de votre ville ou de votre commune ou aux commerces spécialisés vendant des piles. Masquez les contacts des piles/batteries au lithium avec du ruban adhésif avant d'éliminer les piles/batteries.

cs

Bezpečnostní pokyny

Přečtěte si pozorně bezpečnostní pokyny a používejte výrobek pouze tak, jak je popsáno v tomto návodu, aby nedopatřením nedošlo k poranění nebo škodám.
Uschovejte si tento návod pro pozdější potřebu.
Při předávání výrobku předejte společně s ním i tento návod.

Výrobek je vhodný pouze k dekoraci v soukromých domácnostech a není vhodný jako osvětlení místností. Výrobek je koncipován k používání ve vnitřních prostorách. Tento výrobek je koncipován pro soukromé použití a není vhodný pro komerční účely.

- Obalový materiál udržujte mimo dosah dětí. Mimo jiné hrozí i nebezpečí udušení!
- Výrobek není hračkou. Udržujte výrobek mimo dosah dětí.
- Baterie mohou být v případě spolknutí životu nebezpečné. Pokud dojde ke spolknutí baterie, může to vést během pouhých 2 hodin k těžkému poleptání vnitřních orgánů a ke smrti. Uchovávejte proto nové i použité baterie a výrobek mimo dosah dětí. Máte-li podezření, že došlo ke spolknutí baterie, resp. že se baterie nějakým jiným způsobem dostala do těla, okamžitě vyhledejte lékařskou pomoc.
- Pokud by některá z baterií vytekla, zabraňte kontaktu jejího obsahu s kůží, očima a sliznicemi. Případně zasažená místa omyjte vodou a neprodleně vyhledejte lékařskou pomoc.
- Baterie se nesmí nabíjet, rozebírat, vhazovat do ohně ani zkratovat.
- Chraňte baterie / přihrádku na baterie před nadměrným teplem (topení, přímé sluneční záření). Baterie z výrobku vyjměte, pokud jsou vybité nebo pokud nebudete výrobek delší dobu používat. Zabráníte tak poškození, ke kterému by mohlo dojít, kdyby baterie vytekly.
- Vyměňujte vždy všechny baterie najednou. Nepoužívejte současně staré a nové baterie, rozdílné typy a značky baterií nebo baterie s rozličnou kapacitou.
- V případě potřeby vyčistěte před vložením baterií do přístroje kontakty baterií a přístroje. Hrozí nebezpečí přehřátí!
- Při vkládání baterií dbejte na správnou polaritu (+/-).
- U velmi malého počtu osob mohou určité vizuální efekty (např. rozsvěcující se světla, jaká se vyskytují u diskokoulí a podobných výrobků) způsobit epileptické záchvaty. Takové záchvaty mohou začínat různými symptomy, např. nevolnost, změny vidění, cukání v oku nebo v obličeji, ztráta orientace, zmatení nebo přechodná ztráta vědomí. Osoby, které ztratí vědomí, se mohou poranit o předměty nacházející v okolí nebo v důsledku pádu.
Při výskytu takového symptomu musíte diskokouli ihned vypnout a zavolat lékařskou pomoc. Rodiče by měli své děti sledovat a ptát se jich na výše uvedené symptomy. Pravděpodobnost výskytu takových záchvatů je u dětí a dospívajících větší než u dospělých.
- Výrobek nezapínejte, pokud je ještě v obalu.
- Výrobek chraňte před prachem, vlhkostí, přímým slunečním zářením a extrémními teplotami.
- K čištění nepoužívejte žíraviny ani agresivní nebo abrazivní čisticí prostředky.
- Vestavěné LED není možné vyměnit ani se nesmí vyměňovat.

Vložení/výměna baterií

1. Stiskněte zajišťovací jazýček a sejměte víko přihrádky na baterie.
2. Baterie vložte tak, jak je to zobrazeno v přihrádce na baterie. Dbejte na správnou polaritu (+/-).
3. Nasaďte znovu víko přihrádky na baterie a přitlačte ho.

Zapnutí / vypnutí / funkce časovače

▷ K zapnutí výrobku posuňte spínač do polohy **ON**.

Funkce časovače je zapnutá. Diskokoule bliká a ruka se kývá dopředu a dozadu.

▷ K vypnutí výrobku posuňte spínač do polohy **OFF**.

Diskokoule zhasne. Ruka se ještě chvíli kývá a potom se zastaví.

Funkce časovače: LED a pohyb se zapínají a vypínají v následujícím rytmu: ZAPNUTO: 6 hodin – VYPNUTO: 18 hodin – ZAPNUTO: 6 hodin atd.

Technické parametry

Model:	764 011
Baterie:	3x LR03 (AAA) / 1,5 V (Zn/MnO_2)
Doba svícení (s jednou sadou baterií):	cca 36 hodin
Doba kývání ruky (s jednou sadou baterií):	cca 100 hodin
Okolní teplota:	+10 až +40 °C

Za účelem vylepšování výrobku si vyhrazujeme právo technických a vzhledových změn.

Likvidace

Výrobek, jeho obal a přiložené baterie byly vyrobeny z cenných recyklovatelných materiálů. Recyklace snižuje množství odpadu a chrání životní prostředí.

Obal roztřiďte a zlikvidujte. Využijte místních možností ke sběru papíru, lepenky a lehkých obalů.

Přístroje, **baterie a akumulátory** označené tímto symbolem se nesmí vyhazovat do domovního odpadu! Staré přístroje jste ze zákona povinni likvidovat odděleně od domovního odpadu. Elektrická zařízení obsahují nebezpečné látky. Ty mohou při neodborném skladování a likvidaci škodit zdraví a životnímu prostředí. Informace o sběrných místech, na kterých bezplatně přijímají staré přístroje, získáte u obecní nebo městské správy. Vybité baterie a akumulátory musí být odevzdány ve sběrně určené obecní nebo městskou správou nebo ve specializované prodejně, ve které se prodávají baterie. Kontakty lithiových baterií/akumulátorů před likvidací zalepte.

Artikelnummer | Product number | Référence | Číslo výrobku
Numer artykułu | Číslo výrobku | Cikkszám | Ürün numarası :
764 011

www.tchibo.de/anleitungen
www.tchibo.de/instructions
www.fr.tchibo.ch/notices
www.tchibo.cz/navody
www.tchibo.pl/instrukcje
www.tchibo.sk/navody
www.tchibo.hu/utmutatok
www.tchibo.com.tr/kılavuzlar

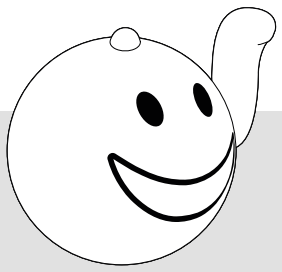

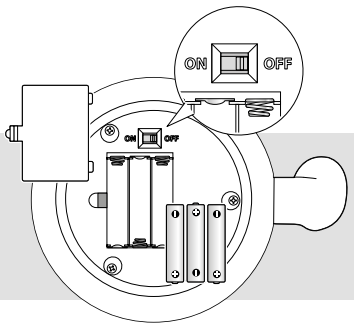

Informationen zu den beiliegenden Batterien
Information about the supplied batteries

Hersteller / Manufacturer
Naccon Power Technology Co. Ltd.
6F, Block A, Dong Shan Gang Industrial Park, Xixiang St., Bao'An District, Shenzhen, PEOPLE'S REPUBLIC OF CHINA
www.naccon.com
Email
aguogo@naccon.com

Modell / Model
AAA LR03 AM4 1.5 V
Herstellungsdatum / Manufacturing date
2026/05
Hergestellt in / Made in
China

pl

Wskazówki bezpieczeństwa

Należy dokładnie przeczytać wskazówki bezpieczeństwa i używać produktu wyłącznie zgodnie z niniejszą instrukcją, aby uniknąć obrażeń ciała lub uszkodzeń sprzętu.
Zachować instrukcję do późniejszego wykorzystania. W razie zmiany właściciela produktu należy przekazać również tę instrukcję.

Produkt przeznaczony jest wyłącznie do celów dekoracyjnych w prywatnym gospodarstwie domowym. Nie nadaje się do oświetlania pomieszczeń. Produkt zaprojektowano do użytku w pomieszczeniach. Zaprojektowano go do użytku prywatnego i nie nadaje się do zastosowań komercyjnych.

- Dzieci nie mogą mieć dostępu do materiałów opakowaniowych. Istnieje m.in. niebezpieczeństwo uduszenia!
- Produkt nie jest zabawką. Dzieci nie mogą mieć dostępu do produktu.
- Połknięcie baterii może być śmiertelnie niebezpieczne. Połknięta bateria może w ciągu 2 godzin doprowadzić do ciężkich chemicznych poparzeń wewnętrznych oraz do śmierci. Dlatego zarówno nowe, jak i zużyte baterie oraz produkt należy przechowywać poza zasięgiem dzieci. W przypadku podejrzenia, że bateria została połknięta lub dostała się do organizmu w inny sposób, należy natychmiast skorzystać z pomocy medycznej.
- W przypadku wycieku z baterii unikać kontaktu ze skórą, oczami i błonami śluzowymi. W razie potrzeby przepłukać miejsca kontaktu wodą i natychmiast udać się do lekarza.
- Baterii nie wolno ładować, rozbierać na części, wrzucać do ognia ani zwierać.
- Baterie / komorę baterii należy chronić przed nadmiernym ciepłem (grzejniki, bezpośrednie działanie promieni słonecznych). Należy wyjąć baterie z produktu, jeśli są zużyte lub jeśli produkt nie będzie przez dłuższy czas używany. W ten sposób można uniknąć szkód, które mogą powstać wskutek wycieku elektrolitu.
- Należy zawsze wymieniać wszystkie baterie. Nie używać jednocześnie starych i nowych baterii, baterii różnych typów, marek lub o różnej pojemności.
- W razie potrzeby przed włożeniem baterii należy oczyścić styki baterii i urządzenia. Istnieje ryzyko przegrzania!
- Podczas wkładania baterii zwrócić uwagę na prawidłowe ułożenie biegunów (+/-).
- W przypadku bardzo małej grupy osób określone doznania wizualne (np. migające światła, takie które pochodzą z kuli dyskotekowej) mogą doprowadzić do ataków epileptycznych. Zwiastunem takich ataków są różne objawy, np. zawroty głowy, zmiany w zdolności widzenia, drżenie oczu lub twarzy, utrata orientacji, zamęt w głowie lub przejściowa utrata świadomości. Osoby tracące świadomość mogą się zranić o znajdujące się w pobliżu przedmioty lub w wyniku upadku. Jeśli wystąpi któryś z objawów, kulę dyskotekową należy natychmiast wyłączyć i skorzystać z pomocy lekarskiej. Rodzice powinni obserwować swoje dzieci i pytać je o pojawianie się wyżej wymienionych objawów. Prawdopodobieństwo wystąpienia tego rodzaju objawów u dzieci i młodzieży jest większe niż w przypadku osób dorosłych.
- Nie włączać produktu znajdującego się w opakowaniu.
- Produkt należy chronić przed kurzem/pyłem, wilgocią, bezpośrednim działaniem promieni słonecznych oraz skrajnymi temperaturami.
- Do czyszczenia nie należy używać silnych chemikaliów ani agresywnych lub rysujących powierzchnię środków czyszczących.
- Nie ma możliwości wymiany wbudowanych diod LED ani nie wolno tego robić.

Wkładanie/wymiana baterii

1. Wcisnąć zatrzask i zdjąć pokrywkę komory baterii.
2. Włożyć baterie w taki sposób, jak to zostało pokazane w komorze baterii. Zwrócić uwagę na właściwe ułożenie biegunów (+/-).
3. Ponownie założyć pokrywkę komory baterii, dociskając ją.

Włączanie/wyłączanie / funkcja wyłącznika czasowego

▷ Aby włączyć produkt, przesunąć przełącznik do pozycji **ON**.

Funkcja wyłącznika czasowego jest włączona. Kula dyskotekowa miga, a ręka kołysze się.

▷ Aby wyłączyć produkt, przesunąć przełącznik do pozycji **OFF**.

Kula dyskotekowa gaśnie. Ręka kołysze się jeszcze przez chwilę, a następnie zatrzymuje się.

Funkcja wyłącznika czasowego: Diody LED oraz ruchy ręki włączają i wyłączają się w następujących odstępach czasowych:
Wł. na 6 godz. – WYŁ. na 18 godz. – Wł. na 6 godz. itd.

Dane techniczne

Model:	764 011
Bateria:	3x LR03 (AAA) / 1,5 V (Zn/MnO_2)
Czas świecenia (na jednym zestawie baterii):	ok. 36 godzin
Kołysanie ręki (na jednym zestawie baterii):	ok. 100 godzin
Temperatura otoczenia:	od +10°C do +40°C

W ramach doskonalenia produktu zastrzegamy sobie prawo do wprowadzania zmian w jego konstrukcji i wyglądzie.

Usuwanie odpadów

Produkt, jego opakowanie oraz dostarczone w komplecie baterie zawierają wartościowe materiały, które nadają się do ponownego wykorzystania. Ponowne przetwarzanie odpadów powoduje zmniejszenie ich ilości i przyczynia się do ochrony środowiska naturalnego.
Opakowanie należy usunąć zgodnie z zasadami segregacji odpadów. Należy wykorzystać lokalne możliwości oddzielnego zbierania papieru, tektury oraz opakowań lekkich.

Urządzenia, **baterie i akumulatory**, które zostały oznaczone tym symbolem, nie mogą być usuwane do zwykłych pojemników na odpady domowe! Użytkownik jest ustawowo zobowiązany do usuwania zużytego sprzętu oddzielnie od odpadów domowych. Urządzenia elektryczne zawierają substancje niebezpieczne. W przypadku nieprawidłowego przechowywania i usuwania mogą one szkodzić zdrowiu oraz środowisku naturalnemu. Informacji na temat punktów zbiórki bezpłatnie przyjmujących zużyty sprzęt udziela administracja samorządowa. Zużyte baterie i akumulatory należy przekazywać do gminnych bądź miejskich punktów zbiórki lub też wrzucać je do specjalnych pojemników, udostępnionych w sklepach handlujących bateriami. Przed utylizacją należy zakleić taśmą styki baterii/akumulatorów litowych.

sk

Bezpečnostné upozornenia

Prečítajte si pozorne bezpečnostné upozornenia a výrobok používajte len spôsobom opísaným v tomto návode, aby nedopatrením nedošlo k poraneniam alebo škodám. Uschovajte si tento návod na neskoršie použitie. Ak výrobok postúpite inej osobe, musíte jej odovzdať aj tento návod.

Výrobok slúži na dekoračné účely v súkromnej domácnosti a nie je určený na osvetlenie miestností. Výrobok je určený na použitie v interiéri. Je navrhnutý na súkromné použitie a nie je vhodný na komerčné účely.

- Zabráňte prístupu detí k obalovému materiálu. Okrem iného hrozí nebezpečenstvo udusenia!
- Tento výrobok nie je hračka. Výrobok uchovávajte mimo dosahu detí.
- Prehltnutie batérií môže byť životunebezpečné. Pri prehltnutí batérie môže v priebehu 2 hodín dôjsť k vážnemu vnútornému poleptaniu a usmrteniu. Nielen nové, ale aj vybité batérie a výrobok preto uschovávajte mimo dosahu detí. Pri podozrení na prehltnutie batérie alebo na iný spôsob jej prieniku do tela okamžite privolajte lekársku pomoc.
- Ak dôjde k vytečeniu batérie, zabráňte kontaktu s pokožkou, očami a sliznicami. Postihnuté miesta prípadne opláchnite vodou a okamžite vyhľadajte lekára.
- Batérie sa nesmú dobíjať, rozoberať, hádzať do ohňa alebo skratovať.
- Chráňte batérie / priehradku na batérie pred nadmerným teplom (kúrenie, priame slnečné svetlo). Vyberte batérie z výrobku po ich vybití alebo pred dlhším nepoužívaním výrobku. Takto zabránite škodám, ktoré môžu vzniknúť pri ich vytečení.
- Vždy vymieňajte všetky batérie. Nekombinujte staré a nové batérie, rôzne typy a značky batérií alebo batérie s rôznou kapacitou.
- Pred vložením vyčistite v prípade potreby kontakty batérií a výrobku. Nebezpečenstvo prehriatia!
- Pri vkladaní batérií dbajte na správnu polaritu (+/-).
- Pri veľmi malom počte osôb môžu určité vizuálne vplyvy (napr. blikajúce svetlá, aké sa vyskytujú pri diskoguli a pod.) vyvolať epileptické záchvaty. Takéto záchvaty sa môžu začať rôznymi príznakmi, napríklad závratmi, zmenami videnia, zášklbmi očí alebo tváre, stratou orientácie, zmätenosťou alebo dočasnou stratou vedomia. Osoby, ktoré stratia vedomie, sa môžu zraniť o predmety nachádzajúce sa v blízkosti alebo pri páde. Ak sa objaví takýto príznak, musíte diskoguľu okamžite vypnúť a privolať lekársku pomoc. Rodičia by mali svoje deti sledovať a pýtať sa ich na vyššie uvedené príznaky. Pravdepodobnosť výskytu takýchto záchvatov je u detí a dospievajúcich vyššia ako u dospelých.
- Výrobok nezapínajte, ak je ešte v obalovom materiáli.
- Chráňte výrobok pred prachom, vlhkosťou, priamym slnečným žiarením a extrémnymi teplotami.
- Na čistenie nepoužívajte ostré chemikálie, agresívne ani abrazívne čistiace prostriedky.
- Pevne zabudované LED diódy sa nedajú a ani sa nesmú vymieňať.

Vloženie/výmena batérií

1. Stlačte zaisťovací jazýček a odstráňte kryt priehradky na batérie.
2. Vložte batérie tak, ako je znázornené v priehradke na batérie. Dbajte na správnu polaritu (+/-).
3. Nasaďte kryt priehradky na batérie späť a pritlačte ho.

Zapnutie/vypnutie/funkcia časovača

▷ Na zapnutie výrobku posuňte spínač do polohy **ON**.

Funkcia časovača je zapnutá. Diskoguľa bliká a kýva ramenom vpred a vzad.

▷ Na vypnutie výrobku posuňte spínač do polohy **OFF**.

Diskoguľa zhasne. Rameno sa ešte chvíľu kýve a potom sa zastaví.

Funkcia časovača: LED diódy a pohyby sa zapínajú a vypínajú v nasledovnom cykle: ZAPNUTÉ: 6 hodín – VYPNUTÉ: 18 hodín – ZAPNUTÉ: 6 hodín atď.

Technické údaje

Model:	764 011
Batérie:	3x LR03 (AAA) / 1,5 V (Zn/MnO_2)
Doba svietenia (s 1 súpravou batérií):	cca 36 hodín
Kývanie ramena (s 1 súpravou batérií):	cca 100 hodín
Teplota prostredia:	+10 až +40 °C

V rámci vylepšovania produktov si vyhradzujeme právo na technické a optické zmeny výrobku.

Likvidácia

Výrobok, jeho obal a dodané batérie boli vyrobené z hodnotných materiálov, ktoré sa dajú recyklovať. Tým sa znižuje množstvo odpadu a šetrí životné prostredie.

Likvidujte **obal** podľa pravidiel separovaného zberu. Využite na to miestne možnosti na zber papiera, lepenky a ľahkých obalov.

Prístroje, batérie a akumulátory, ktoré sú označené týmto symbolom, sa nesmú likvidovať spolu s domovým odpadom!
Máte zákonnú povinnosť likvidovať staré prístroje oddelene od domového odpadu. Elektrické prístroje obsahujú nebezpečné látky. Tieto môžu byť pri nesprávnom skladovaní a likvidácii škodlivé pre životné prostredie a zdravie. Informácie o zberných dvoroch, ktoré odoberajú staré prístroje bezplatne, vám poskytne obecná alebo mestská správa. Vybité batérie a akumulátory musíte odovzdať v zbernom dvore vašej obecnej alebo mestskej správy alebo v špecializovanej predajni, ktorá predáva batérie. Kontakty lítiových batérií/akumulátorov pred likvidáciou prelepte páskou.

hu

Biztonsági előírások

Figyelmesen olvassa el a biztonsági előírásokat, és az esetleges sérülések és károk elkerülése érdekében csak az útmutatóban leírt módon használja a terméket. Őrizze meg az útmutatót, hogy szükség esetén később ismét át tudja olvasni. Amennyiben megválik a terméktől, az útmutatót is adja oda az új tulajdonosnak.

A termék csak magánháztartások dekorálására szolgál, helyiség megvilágítására nem alkalmas. A termék beltéri használatra alkalmas. A terméket magánjellegű felhasználásra tervezték, üzleti célokra nem használható.

- Ne engedje, hogy a csomagolóanyag gyermekek kezébe kerüljön. Többek között fulladásveszély áll fenn!
- A termék nem játék. Tartsa távol a gyermekektől!
- Az elemek lenyelése életveszélyes lehet. Egy elem lenyelése 2 órán belül súlyos, belső marási sérüléseket okozhat, és akár halálos kimenetelű lehet. Ezért az új és a használt elemeket, valamint a terméket olyan helyen tárolja, ahol gyermekek nem férnek hozzá. Egy elem esetleges lenyelése esetén, vagy ha az más módon az emberi szervezetbe került azonnal forduljon orvoshoz.
- Ha az elemből kifolyna a sav, kerülje, hogy az bőrrel, szemmel vagy nyálkahártyával érintkezzen. Adott esetben az érintett testfelületet azonnal mossa le tiszta vízzel, és haladéktalanul forduljon orvoshoz.
- Az elemeket feltölteni, szétszedni, tűzbe dobni vagy rövidre zárni tilos.
- Óvja az elemeket / az elemtartót a túlzott hőtől (fűtőtest, közvetlen napfény). Vegye ki az elemeket a termékből, ha azok elhasználódtak, vagy ha hosszabb ideig nem használja a terméket. Így elkerülhetőek azok a károk, amelyeket az elemből kifolyt sav okozhat.
- Mindig cserélje ki az összes elemet. Ne használjon egyszerre régi és új, különböző típusú, márkájú vagy kapacitású elemeket.
- Szükség esetén, az elemek behelyezése előtt tisztítsa meg az elem és a termék érintkezőit. Túlhevülés veszélye!
- Az elemek behelyezésekor ügyeljen a helyes polaritásra (+/-).
- Némely személy esetében bizonyos vizuális ingerek (pl. villódzó fények, mint amilyenek a diszkógömböknél és hasonlóknál előfordulnak) epilepsziás rohamokat okozhatnak. Az ilyen rohamok különböző tünetekkel kezdődhetnek, pl. szédüléssel, látásromlással, szem- vagy arcrángásokkal, tájékozódási zavarral, zavartsággal vagy átmeneti eszméletvesztéssel. Azok a személyek, akik elveszítik az eszméletüket, megsérülhetnek a közelben lévő tárgyak miatt vagy elesés következtében. Ha ilyen tünet jelentkezik, azonnal kapcsolja ki a diszkógömböt, és kérjen orvosi segítséget. A szülőknek felügyelniük kell gyermekeiket, és meg kell kérdezniük őket a fent említett tünetekről. Az ilyen rohamok előfordulásának valószínűsége gyermekeknél és serdülőknél nagyobb, mint felnőtteknél.
- Ne kapcsolja be a terméket a csomagolásában.
- Óvja a terméket portól, nedvességtől, közvetlen napfénytől és szélsőséges hőmérsékletektől.
- A tisztításhoz ne használjon maró vegyszert, illetve agresszív vagy súroló hatású tisztítószert.
- A beszerelt LED-ek nem cserélhetők, illetve cseréjük tilos.

Elemek behelyezése/cseréje

1. Nyomja meg a zárófület és vegye le az elemtartó fedelét.
2. Helyezze be az elemeket az elemtartón ábrázolt módon. Ügyeljen a helyes polaritásra (+/-).
3. Helyezze vissza az elemtartó fedelét, és nyomja rá.

Be-/kikapcsolás / Időzítő funkció

▷ A termék bekapcsolásához tolja a kapcsolót az **ON**-ra.

Az időzítő funkció be van kapcsolva. A diszkógömb villog, és a karját előre-hátra mozgatja.

▷ A termék kikapcsolásához tolja a kapcsolót az **OFF**-ra.

A diszkógömb kikapcsol. A kar még néhányszor mozog, majd leáll.

Időzítő funkció: A LED-ek és a mozgás a következő ritmusban kapcsolódnak be és ki: BE: 6 órára - KI: 18 órára - BE: 6 órára stb.

Műszaki adatok

Modell:	764 011
Elem:	3 db LR03 (AAA)/1,5V (Zn/MnO_2)
Világítási időtartam (egy készletnyi elemmel):	kb. 36 óra
Karmozgatás (egy készletnyi elemmel):	kb. 100 óra
Környezeti hőmérséklet:	+10 és +40 °C között

Fenntartjuk magunknak a jogot, hogy a termékfejlesztéssorán műszaki és optikai változtatásokat hajtsunk végre az árucikken.

Hulladékkezelés

A termék, a csomagolás és a mellékelt elemek értékes, újrahasznosítható anyagokból készültek. Az újrahasznosítás csökkenti a hulladék mennyiségét és kíméli a környezetet.

A **csomagolóanyagok** eltávolításakor ügyeljen a szelektív hulladékgyűjtésre. Papír, karton és könnyű csomagolóanyagok gyűjtéséhez használja a helyi gyűjtőhelyeket.

Ezzel a jellel ellátott **készülékek**, **elemek és akkumulátorok** nem kerülhetnek a háztartási hulladékba! Önt törvény kötelezi arra, hogy régi, nem használatos készülékét a háztartási hulladéktól különválasztva ártalmatlanítsa. Az elektromos készülékek veszélyes anyagokat tartalmaznak, amelyek nem megfelelő tárolás és ártalmatlanítás esetén károsak lehetnek a környezetre és az egészségre. Régi készülékeket díjmentesen átvevő gyűjtőhelyekkel kapcsolatban az illetékes települési vagy városi önkormányzattól kaphat felvilágosítást. Az elhasználódott elemeket és akkumulátorokat az illetékes települési, illetve városi hivatalok gyűjtőhelyein vagy a forgalmazó szakkereskedésekben kell leadni. Lítium elemek/akkumulátorok esetében az ártalmatlanítás előtt ragassza le az érintkezőket.

tr

Güvenlik uyarıları

Güvenlik uyarılarını dikkatle okuyun. Kaza sonucu yaralanmaları ve hasarları önlemek için ürünü yalnızca bu kullanım kılavuzunda belirtildiği şekilde kullanın. Gerektiğinde tekrar okumak üzere bu kılavuzu saklayın. Bu ürün başkasına devredildiğinde, bu kılavuz da beraberinde verilmelidir.

Ürün sadece evlerin dekorasyonu için tasarlanmıştır ve mekan aydınlatması olarak uygun değildir. Ürün iç alandaki kullanım için tasarlanmıştır. Bu ürün özel kullanım için tasarlanmış olup ticari amaçlar için uygun değildir.

- Çocukları ambalaj malzemesinden uzak tutun. Aksi takdirde boğulma tehlikesi vardır!
- Ürün oyuncak değildir. Çocukları üründen uzak tutun.
- Piller yutulduğunda hayati tehlike oluşabilir. Bir pil yutulursa 2 saat içerisinde ağır içsel yanmaya neden olur ve ölüme neden olabilir. Bu nedenle yeni ve kullanılmış pilleri ve ürünü çocukların erişemeyeceği şekilde saklayın. Bir pilin yutulduğundan veya farklı bir şekilde vücudunuza girdiğinden şüpheleniyorsanız, derhal tıbbi yardım isteyin.
- Eğer ürün içindeki pil akmışsa, asla cildinize, gözlerinize ve mukoza bölgelerine temas ettirmeyin. Gerektiğinde temas eden yerleri temiz suyla yıkayın ve hemen bir doktora başvurun.
- Piller şarj edilmemeli, bölünmemeli, ateşe atılmamalı veya kısa devre yapılmamalıdır.
- Pilleri / pil yuvasını aşırı ısıdan koruyun (kalorifer, doğrudan güneş ışığı). Pillerin enerjisi azaldığında veya ürünü uzun süre kullanmayacaksanız pilleri üründen çıkarın. Bu sayede pillerin akması ile oluşabilecek hasarları önlemiş olursunuz.
- Tüm pilleri daima birlikte değiştirin. Eski ve yeni pilleri, farklı tip, marka ve kapasitedeki pilleri bir arada kullanmayın.
- Gerekiyorsa pilleri ve cihaz kontaklarını takmadan önce temizleyin. Aşırı ısınma tehlikesi!
- Pili yerleştirirken kutupların doğru olmasına (+/-) dikkat edin.
- Çok az sayıda insanda, bazı görsel etkiler (örn. disko toplarında olduğu gibi titreyen ışıklar vb.) epilepsi nöbetlerine yol açabilir. Bu tür nöbetler değişik semptomlar örn., baş dönmesi, görme bozukluğu, göz veya yüz seğirmeleri, oryantasyon bozukluğu, şaşkınlık ya da geçici bilinç kaybı ile başlayabilir. Bilinç kaybı yaşayan kişiler, yakınlarında bulunan objeler ya da düşme nedeniyle yaralanabilir. Böyle bir belirti ortaya çıkarsa, disko topunu hemen kapatmalı ve tıbbi yardım isteyin. Ebeveynler çocuklarını gözlemlemeli ve yukarıda belirtilen semptomları onlara sormalıdır. Çocuklarda ve gençlerde, böyle bir nöbetin olma olasılığı yetişkinlerden daha fazladır.
- Ürünü ambalaj içerisindeyken çalıştırmayın.
- Ürünü tozdan, nemden, doğrudan güneş ışınlarından ve aşırı sıcaklardan koruyun.
- Temizleme için sert kimyasallar, tahriş edici ya da aşındırıcı temizlik maddeleri kullanılmamalıdır.
- Entegre edilmiş LED'ler değiştirilemez ve değiştirilmemelidir.

Pilleri yerleştirme / değiştirme

1. Kilitleme tırnağına basın ve pil yuvası kapağını çıkarın.
2. Pilleri, pil yuvasında gösterildiği gibi yerleştirin. Pillerin kutuplarına (+/-) dikkat edin.
3. Pil yuvası kapağını yerine takın ve bastırın.

Açma/Kapama / Zamanlayıcı fonksiyonu

▷ Ürünü çalıştırmak için şalteri **ON** üzerine itin.

Zamanlayıcı fonksiyonu açıktır. Disko topu yanıp söner ve kolunu ileri geri sallar.

▷ Ürünü kapatmak için şalteri **OFF** üzerine itin.

Disko topu söner. Kol bir süre daha sallanır ve sonra durur.

Zamanlayıcı fonksiyonu: LED'ler ve hareketler aşağıdaki düzende açılır ve kapanır: AÇIK: 6 saat - KAPALI: 18 saat - AÇIK: 6 saat vs.

Teknik bilgiler

Model:	764 011
Pil:	3 adet LR03 (AAA)/1,5V (Zn/MnO_2)
Aydınlatma süresi (bir set pil ile):	yakl. 36 saat
Kolu sallama (bir pil seti ile):	yakl. 100 saat
Ortam sıcaklığı:	+10 ila +40 °C

Ürün geliştirmeleri çerçevesinde üründe teknik ve dizayn değişikliği yapma hakkımız saklıdır.

İmha etme

Ürün, ambalajı ve birlikte verilen piller tekrar kullanılabilen değerli malzemelerden üretilmiştir. Tekrar kullanım sayesinde atıklar azalır ve çevre korunur.

Ambalajı malzeme türüne göre imha edin. Bunun için bölgenizdeki kağıt, mukavva ve hafif ambalaj toplama merkezlerinin sunduğu imkanlardan faydalanabilirsiniz.

Bu sembolle işaretlenen **cihazlar**, **piller ve şarjlı piller** ev atıkları ile birlikte atılmamalıdır!
Yasalara göre atık cihazlarınızı, ev çöpünden ayrı atmak zorundasınız. Elektrikli cihazlar tehlikeli maddeler içerir. Bunların uygun olmayan şekilde depolanması ve imha edilmesi çevreye ve sağlığa zarar verebilmektedir. Atık cihazları ücretsiz olarak geri alan toplama merkezleri hakkında bilgi almak için bağlı bulunduğunuz belediyeye danışabilirsiniz. Boş piller ve şarjlı piller bölgenizdeki belediye atık toplama yerlerine ya da pil satan yerlerdeki toplama kaplarına bırakılmalıdır. Lityum piller/şarjlı piller için, imha etmeden önce kontakları yapıştırın.