Tchibo

www.tchibo.cz/navody

Solární svítidla k zapíchnutí (3 ks)

CS **Návod k použití**

Přehled (rozsah dodávky)

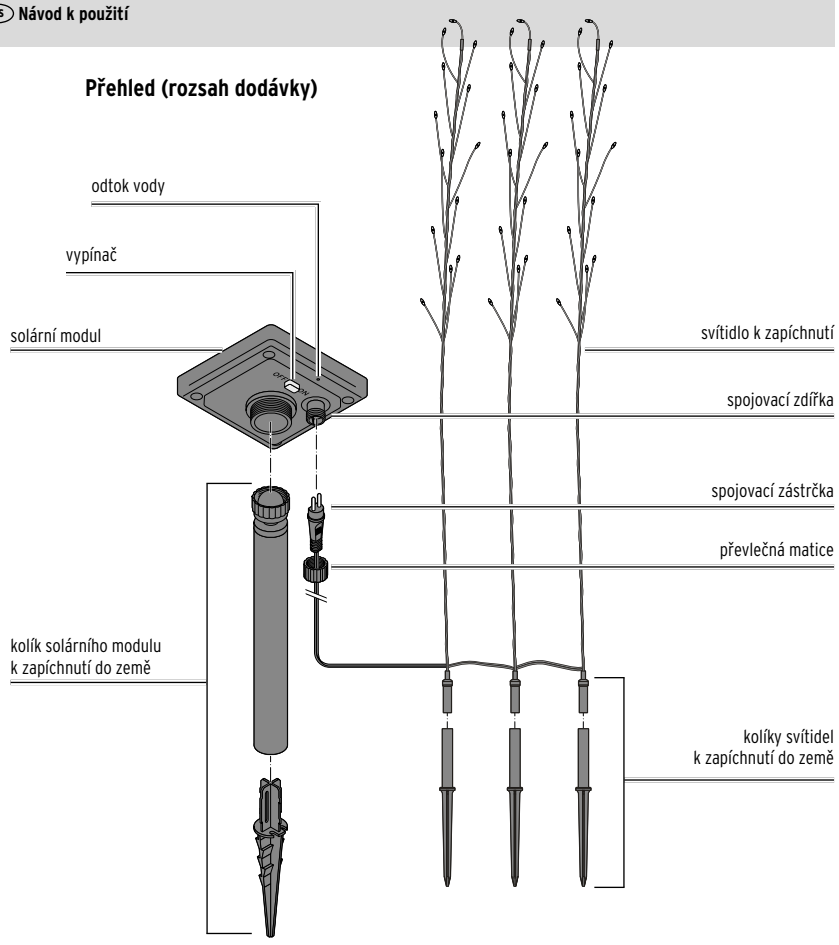

Bezpečnostní pokyny ⚠

Výrobek je vybaven bezpečnostními prvky. Přesto si pozorně přečtěte bezpečnostní pokyny a používejte tento výrobek pouze tak, jak je popsáno v tomto návodu, aby nedopatřením nedošlo ke zraněním nebo škodám.
Uschovejte si tento návod pro pozdější potřebu.
Při předávání výrobku s ním současně předejte i tento návod.

Účel použití

Výrobek je určen pouze jako dekorace a není vhodný k osvětlení místností. Je vhodný na nepřetržité používání venku.

Výrobek je koncipován pro soukromé použití a není vhodný ke komerčním účelům.

Nebezpečí pro děti

- Akumulátory mohou být v případě spolknutí životu nebezpečné. Pokud dojde ke spolknutí akumulátoru, může to vést během pouhých 2 hodin k těžkému poleptání vnitřních orgánů a ke smrti. Uchovávejte proto nové i použité akumulátory a výrobek mimo dosah dětí. Pokud máte podezření, že došlo ke spolknutí akumulátoru nebo se akumulátor dostal do těla nějakým jiným způsobem, okamžitě vyhledejte lékařskou pomoc.
- Obalový materiál udržujte mimo dosah dětí. Mimo jiné hrozí i nebezpečí udušení!

Nebezpečí poranění

- Nepoužívejte výrobek s běžnými bateriemi, které nelze znovu dobíjet. Hrozí nebezpečí výbuchu!
- Akumulátory se nesmí rozebírat, vhazovat do ohně ani zkratovat.
- Pokud by některý z akumulátorů vytekl, zabraňte kontaktu jeho obsahu s kůží, očima a sliznicemi. Případně zasažená místa omyjte okamžitě velkým množstvím čisté vody a neprodleně vyhledejte lékařskou pomoc.

Věcné škody

- Výrobek odpovídá stupni krytí IP44. To znamená, že je chráněn proti vniknutí cizím tělesem o průměru větším než 1 mm a proti stříkající vodě, nesmí být ale ponořován do vody jako např. do louže. Výrobek nevystavujte ani přímému, silnému dešti.
- Neprovádějte na výrobku žádné změny. Opravy nechte provádět přes náš zákaznický servis nebo v odborné opravně.
- Výrobek nepoužívejte, vykazuje-li viditelná poškození.
- Solární modul nepolepujte, nezakrývejte ani nepomalovávejte.
- Výrobek se nesmí elektricky propojovat s jinými světelnými řetězy ani podobnými výrobky.
- Dbejte na to, aby odtoky vody na spodní straně solárního modulu zůstaly volné, aby mohla odtékat zkondenzovaná voda.
- Vyjměte z výrobku akumulátor, pokud je vybitý nebo když nebudete výrobek delší dobu používat.
  Zabráníte tak poškození, ke kterému by mohlo dojít, kdyby akumulátor vytekl.
- Díky dlouhé životnosti světelných diod není třeba je měnit. Není možné je vyměnit, ani se nesmí vyměňovat. Světelné diody jsou ve svítidlech k zapíchnutí pevně zabudované. Při jejich demontáži se výrobek poškodí.
- K čištění nepoužívejte abrazivní ani leptavé prostředky nebo tvrdé kartáče apod.
- Výrobek je vhodný pro venkovní prostory s teplotou přibližně do –10 °C. Při nižších teplotách jej uchovávejte v domě. Jinak se může poškodit.

Použití

Umístění

Solární svítidla k zapíchnutí nejsou závislá na zdroji elektrického proudu. Jsou však závislá na sluneční energii, a proto je při jejich umisťování třeba zohlednit a dodržet následující body:

- Solární modul postavte na slunné místo. Zvolte takové místo, na kterém bude solární modul přes den pokud možno co nejdéle vystaven přímému slunečnímu záření.
- Neumisťujte jej na místa, která leží úplně nebo z větší části ve stínu (stromy, hřeben střechy apod.). Solární modul neumisťujte na severní stranu budovy. Na takových místech není přes den dostatek slunečního světla.
- V noci by neměl být solární modul stále ozařován jinými světelnými zdroji, např. silnými zářiči u vjezdu do garáže apod. Nezapomínejte také na to, že se mnoho světelných zdrojů zapíná až během noci v závislosti na čase nebo pohybu.
- Kolík k zapíchnutí do země a kolíky svítidel k zapíchnutí zapíchněte co nejhlouběji do pevné země, aby solární modul a svítidla k zapíchnutí odolávaly i silnému větru.

Montáž

Výrobek smontujte dohromady, jak je zobrazeno v kapitole „Přehled (rozsah dodávky)“:

1. Kolík solárního modulu smontujte dohromady.
2. Kolík našroubujte na solární modul.
3. Kolíky svítidel k zapíchnutí do země spojte se svítidly.
4. Spojovací zástrčku zasuňte do spojovací zdířky na solárním modulu a utáhněte převlečnou matici.
5. Solární modul s kolíkem zapíchněte do země.
6. Svítidla k zapíchnutí s kolíky zapíchněte do země.
7. Solární modul vyrovnejte tak, aby na něj dopadalo co nejvíce světla.

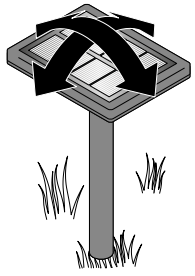

Uvedení do provozu

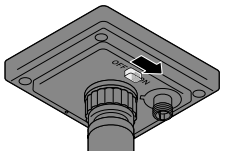

▷ Svítidla k zapíchnutí aktivujte posunutím vypínače naspodu solárního modulu do polohy **ON**.

To je standardní nastavení, ve kterém se svítidla k zapíchnutí zcela automaticky zapínají a vypínají:

- Když se začne stmívat, svítidla k zapíchnutí se zapnou.
- Když se začne rozednívat, svítidla k zapíchnutí se vypnou.

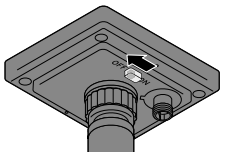

▷ K příp. deaktivaci svítidel posuňte vypínač na spodu solárního modulu do polohy **OFF**.

Svítidla jsou nyní natrvalo vypnutá. Při dostatečném jasu se akumulátor bude nadále nabíjet.

Nabíjení akumulátoru

- Dbejte na to, aby na solární modul dopadalo co nejvíce světla. V případě potřeby solární modul znovu vyrovnejte.
- V závislosti na počasí a intenzitě slunečního záření může trvat několik hodin, než solární modul akumulátor zcela nabije.
- V zimě nebo během několika po sobě následujících oblačných dnů se může stát, že akumulátor se nenabije dostatečně. Svítidla na několik dní vypněte. Také ve vypnutém stavu se akumulátor dále nabíjí.

Čištění

POKYN – věcné škody

- K čištění nepoužívejte žíraviny ani agresivní nebo abrazivní čisticí prostředky.

▷ Svítidla k zapíchnutí, solární modul a kolíky otírejte v případě potřeby měkkým hadříkem lehce navlhčeným vodou. Poté vše otřete měkkým a suchým hadříkem do sucha.

Závada / řešení

Svítidla k zapíchnutí nesvítí nebo svítí jen slabě.

- Není v okolí příliš mnoho světla?
  Zkontrolujte, jestli na solární modul nedopadá světlo z jiných světelných zdrojů (např. z pouličních lamp nebo z lamp řízených časem nebo pohybem).
  V případě potřeby jej přemístěte.
- Dopadá na solární modul dostatek světla?
  V případě potřeby solární modul znovu vyrovnejte a příp. změňte jeho umístění.
- Akumulátor není plně nabitý:
  Svítidla k zapíchnutí na několik dnů vypněte, aby se akumulátor mohl znovu plně dobít.
- Opotřebovaný akumulátor:
  Akumulátor vyměňte podle popisu v kapitole „Výměna/demontáž akumulátoru“.

Vadná LED.

- LED diody jsou pevně zabudované a nelze je vyměnit.

Výkon kolísá v závislosti na ročním období.

- To je podmíněno povětrnostními podmínkami a nejedná se o závadu. To je podmíněno povětrnostními podmínkami a nejedná se o závadu.

Výměna / demontáž akumulátoru

POKYN – věcné škody

Samotný solární modul a čtyři šrouby jsou vybaveny těsněními. Ujistěte se, že jsou těsnění čistá a správně nasazená, aby byla zajištěna vodotěsnost.

Akumulátor je určen pro dlouhodobý provoz. Po dlouhé době používání však může být nutné akumulátor vyměnit. Akumulátory podléhají přirozenému opotřebení a jejich výkon může klesat.

1. Solární modul odšroubujte z kolíku.
2. Vypínač posuňte do polohy **OFF**.

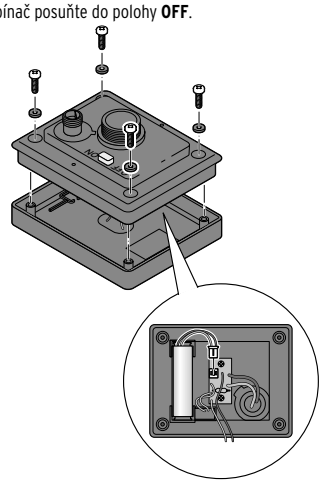

3. Uvolněte šrouby na spodní straně solárního modulu křížovým šroubovákem a sejměte krytku.
   Dávejte přitom pozor, abyste kabel nevytrhli!
4. Vytáhněte zástrčku spojovacího kabelu podle vyobrazení ze zástrčky na základní desce a vyjměte akumulátor z jeho držáku.
5. Zasuňte zástrčku nového akumulátoru. Nový akumulátor si můžete objednat přes náš zákaznický servis (viz záruční list).
6. Kryt opět nasaďte na solární modul a šrouby pevně utáhněte. Dbejte na správně nasazení těsnicích kroužků šroubů.
7. Posunutím vypínače na dolní straně solárního modulu do polohy **ON** svítidla k zapíchnutí opět aktivujete.
8. Solární modul upevněte na kolík.

Technické parametry

Model:	704 533
Napájení:	
Solární modul:	2 V / 250 mA
Akumulátor:	1x typ NiMH (AA) 1,2 V / 1 000 mAh
Osvětlovací prostředky:	LED (nelze vyměnit)
Stupeň krytí:	IP44
Třída ochrany:	III
Okolní teplota:	–10 až +40 °C

Made exclusively for:
Tchibo GmbH, Überseering 18,
22297 Hamburg, Germany
www.tchibo.cz

Likvidace

Výrobek, jeho **obal** a vložený **akumulátor** jsou vyrobeny z cenných recyklovatelných materiálů. Recyklace snižuje množství odpadu a chrání životní prostředí.

Obal roztřiďte a zlikvidujte. Využijte místních možností ke sběru papíru, lepenky a lehkých obalů.

Přístroje, **baterie** a **akumulátory** označené tímto symbolem se nesmí vyhazovat do domovního odpadu!
Staré přístroje jste ze zákona povinni likvidovat odděleně od domovního odpadu. Elektrická zařízení obsahují nebezpečné látky. Ty mohou při neodborném skladování a likvidaci škodit zdraví a životnímu prostředí. Informace o sběrných místech, na kterých bezplatně přijímají staré přístroje, získáte u obecní nebo městské správy. Staré přístroje jste ze zákona povinni likvidovat odděleně od domovního odpadu a vybité baterie a akumulátory jste ze zákona povinni odevzdávat ve sběrně určené obecní nebo městskou správou nebo ve specializované prodejně, ve které se prodávají baterie.
Jak akumulátor vyměnit se dozvíte v kapitole „Výměna/demontáž akumulátoru“.

Číslo výrobku: 704 533