# Cafissimo milk

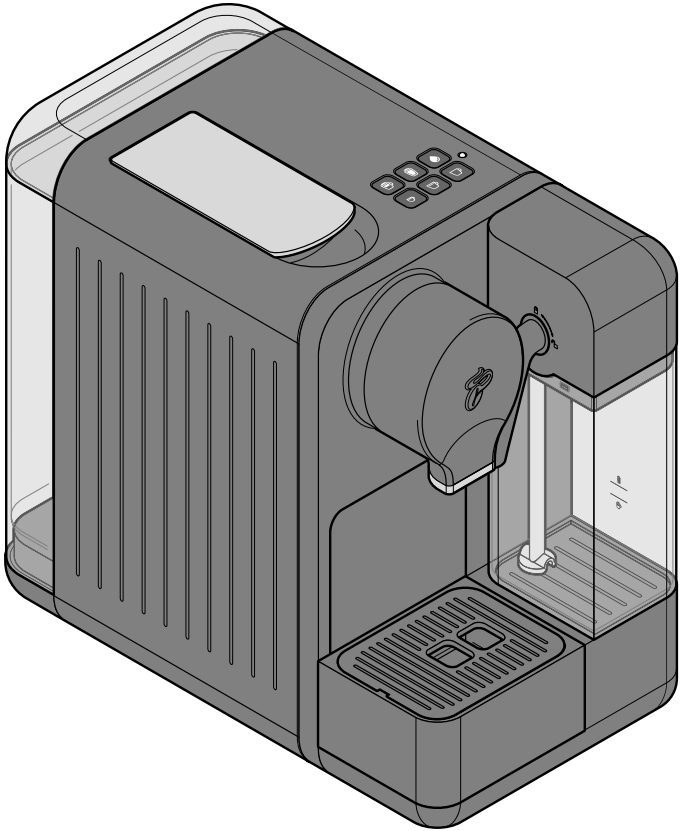

CS **Originální návod k použití a záruka**

Tchibo GmbH D-22290 Hamburg · 16110HB · 2021-01

CS

## Obsah


**2 K tomuto návodu**

**2 Účel použití**

**3 Místo použití**

**3 Bezpečnostní pokyny**

**6 Přehled (rozsah dodávky)**

**7 Ovládací pole — funkce tlačítek**

**7 Uvedení do provozu - před prvním použitím**

**10 Proplachování kávovaru**

**11 Nejlepší aroma – nejlepší chuť**

**11 Postavení malého/velkého šálku nebo sklenice pod výpust kávy**

**12 Zapnutí/vypnutí kávovaru**
12 Pohotovostní režim - režim klidu

**12 Naplnění nádržky na vodu**

**13 Příprava nápoje bez mléka**
13 Espresso, caffè crema nebo káva

**14 Příprava nápojů s mlékem**
14 Plnění nádržky na mléko
15 Cappuccino
15 Napěněné mléko
16 Propláchnutí systému trubic a hadiček na mléko

**16 Po použití**

**17 Úprava síly nápoje (množství nápoje)**

**19 Čištění**

**23 Odvápňování**

**25 Závada / náprava**

**26 Prohlášení o shodě**

**27 Likvidace**

**27 Technické parametry**

**28 Záruka**

**29 Servis a oprava**

**29 Zákaznický servis Cafissimo**


Každý kávovar před odesláním pečlivě testujeme a zkoušíme jej s kávovými kapslemi a vodou. I přes důkladné čištění je proto možné, že se v kávovaru nacházejí ještě minimální zbytky kávy nebo vody. V žádném případě to není známkou nedostatečné kvality – kávovar se nachází v bezvadném stavu.

## K tomuto návodu

Přečtěte si bezpečnostní pokyny a používejte tento kávovar pouze tak, jak je popsáno v tomto návodu, aby nedopatřením nedošlo k poranění nebo škodám. Uschovejte si tento návod pro pozdější potřebu.
Při předávání kávovaru s ním předejte i tento návod.

Symboly uvedené v tomto návodu:

Tento symbol varuje před nebezpečím poranění.

Tento symbol varuje před nebezpečím poranění elektrickým proudem.

Výstražná hesla:
**NEBEZPEČÍ** varuje před možným těžkým zraněním a ohrožením života,
**VÝSTRAHA** varuje před poraněním nebo značnými věcnými škodami,
**POZOR** varuje před lehkým poraněním nebo věcnými škodami.

Takto jsou označeny doplňující informace.

## Účel použití

Tento kávovar je koncipován k následujícím účelům použití:

- příprava běžné kávy, caffè crema a espressa s kapslemi značky Tchibo Cafissimo,
- příprava kávových/mléčných specialit.

Kávovar je určen k používání v domácnosti a na místech domácnosti podobných, jako například:

- v obchodech, kancelářích nebo na podobných pracovištích,
- v zemědělských usedlostech,
- pro hosty hotelů, motelů, penzionů poskytujících ubytování se snídaní a jiných obytných zařízení.

Pokud bude kávovar využíván ke komerčním účelům, musí na něj dohlížet a čistit jej vyškolený personál. U kávovaru není nutno provádět kromě čištění a odvápňování žádnou jinou údržbu.

## Místo použití

Umístěte kávovar do suché vnitřní místnosti. Kávovar chraňte před vysokou vlhkostí vzduchu a vysokou koncentrací prachu. Kávovar je určen k používání při okolní teplotě od +10 do +40 °C.

## Bezpečnostní pokyny ⚠

**NEBEZPEČÍ pro děti a osoby s omezenou schopností ovládání přístrojů**

- Tento přístroj smí používat děti starší 8 let a osoby s omezenými fyzickými, senzorickými nebo duševními schopnostmi nebo nedostatkem zkušeností a/nebo vědomostí, pokud jsou pod dohledem nebo pokud jim bylo vysvětleno, jak se s přístrojem bezpečně manipuluje a pokud pochopily, jaká jim při používání přístroje hrozí nebezpečí.
- Děti nesmí přístroj čistit, s výjimkou případu, že jsou starší 8 let a jsou během čištění pod dozorem. Přístroj nevyžaduje žádnou údržbu.
- Děti si s přístrojem nesmí hrát. Přístroj a síťový kabel uchovávejte mimo dosah dětí do 8 let a domácích zvířat.
- Kávovar umístěte mimo dosah dětí.
- Obalový materiál udržujte mimo dosah dětí. Mimo jiné hrozí i nebezpečí udušení!

**NEBEZPEČÍ úrazu elektrickým proudem**

- Nikdy neponořujte kávovar, zástrčku ani síťový kabel do vody, protože jinak hrozí nebezpečí úrazu elektrickým proudem. Kávovar nečistěte proudem vody a neumisťujte jej tak, aby bylo možné jej čistit proudem vody. Nikdy se nedotýkejte síťové zástrčky vlhkýma rukama. Kávovar nepoužívejte venku.
- Nikdy nenechávejte zapnutý kávovar bez dozoru.
- Kávovar připojujte pouze do zásuvek s ochrannými kontakty instalovaných podle předpisů, jejichž síťové napětí odpovídá technickým parametrům kávovaru.
- Síťový kabel nesmíte zalomit ani přiskřípnout. Udržujte jej v dostatečné vzdálenosti od ostrých hran a zdrojů tepla.
- Kávovar nepoužívejte, pokud je poškozený on sám, síťový kabel nebo síťová zástrčka nebo pokud kávovar spadl na zem.
- Na kávovar nestavte žádné nápoje ani jiné předměty.
- Na kávovaru, síťovém kabelu ani jiných dílech neprovádějte žádné změny. Elektrospotřebiče smí opravovat pouze kvalifikovaný elektrikář, protože neodbornými opravami může dojít k vzniku následných škod. Případné opravy proto nechte provádět pouze v odborné opravně nebo u našeho zákaznického servisu.

- Pokud se poškodí síťový kabel tohoto přístroje, je nutno ho nechat vyměnit výrobcem nebo jeho zákaznickým servisem nebo podobně kvalifikovanou osobou, aby se předešlo ohrožení.
- Vytáhněte síťovou zástrčku ze zásuvky, ...
  ... pokud dojde k poruše,
  ... pokud nebudete kávovar delší dobu používat,
  ... než začnete kávovar čistit.
  Přitom tahejte za síťovou zástrčku, ne za síťový kabel.

CS

- K úplnému odpojení kávovaru od elektrické sítě je nutno vytáhnout síťovou zástrčku ze zásuvky.

**VÝSTRAHA před požárem**

- Když budete kávovar používat, postavte jej na volnou plochu. V žádném případě jej nestavte ke zdi nebo do rohu, do skříně, do blízkosti záclon a podobných předmětů.
- Kávovar během provozu nezakrývejte (např. časopisy, dekami, oblečením apod.).

**VÝSTRAHA před poškozením zdraví**

- Záchytnou nádobku na kapsle a odkapávací misku pravidelně den vyprazdňujte a umývejte.
- Pokud nebudete kávovar delší dobu používat, vyprázdněte nádržku na vodu, záchytnou nádobku na kapsle a odkapávací misku.
- Vodu v nádržce na vodu vyměňujte každý den, abyste zabránili tvorbě choroboplodných zárodků.
- Mléko je potravina, která se rychle kazí, a je proto náchylná k tvorbě choroboplodných zárodků. Proto dbejte především při přípravě kávových specialit s mlékem na absolutní čistotu. Všechny díly nádržky na mléko po každém použití důkladně vyčistěte.
- K čištění kávovaru používejte výhradně čisticí a odvápňovací prostředky uvedené v tomto návodu k použití a také pouze odpovídající čisticí pomůcky. Používání jiných čisticích prostředků s sebou nese riziko poškození zdraví.

**VÝSTRAHA před opařením/popálením**

- Během používání kávovaru ani krátce po něm nesahejte na výpust kávy, příp. mléka. Vyvarujte se kontaktu s vytékajícím nápojem.
- Během provozu nevyklápějte páčku nahoru, nechte otvor k vložení kapsle zavřený a nevytahujte přední zásuvku se záchytnou nádobku na kapsle ven z kávovaru.
- Po použití má povrch topného prvku ještě zbytkové teplo.

**POZOR na poranění nebo věcné škody**

- **Používejte výhradně originální kapsle Tchibo Cafissimo.** Nepoužívejte kapsle od jiných výrobců, poškozené ani deformované kapsle a nikdy do kávovaru nesypte mletou ani zrnkovou kávu, protože by ho to poškodilo. V takovém případě by se na opravu kávovaru nevztahovala záruka.
- Kávovar používejte pouze s vloženou přední zásuvkou, příp. záchytnou nádobkou na kapsle.

- Do nádržky na vodu nalévejte jen čerstvou studenou vodu z vodovodu, příp. jinou pitnou vodu. Nepoužívejte perlivou minerální vodu ani jiné tekutiny.
- Kávovar odvápněte, jakmile začne signalizovat nutnost odvápnění.
- V otvoru k vložení kapsle se nacházejí dva trny. Při sklopení páčky dolů propíchnou tyto dva trny kapsli z obou stran. Do otvoru k vložení kapsle nikdy nesahejte. Během sklápění páčky dolů udržujte prsty a předměty v dostatečné vzdálenosti od otvoru k vložení kapsle.
- Kávovar nezvedejte za páčku. Pokud budete chtít kávovar přemístit, uchopte ho za vnější plášť.
- Kávovar postavte na stabilní a rovnou plochu, která je dobře osvětlená a odolná proti vlhkosti a teplu.
- Nestavte kávovar na plotýnky sporáku, přímo vedle horké trouby, topných těles apod., aby se plášť kávovaru neroztavil.
- Síťový kabel položte tak, aby o něj nebylo možné zakopnout. Nenechte připojovací kabel viset dolů přes hranu, abyste za něj kávovar nechtěně nestrhli na zem.
- Kávovar je vybaven protiskluzovými nožičkami. Pracovní plochy jsou natřeny různými laky nebo potaženy plasty a ošetřují se nejrůznějšími prostředky. Nelze proto zcela vyloučit, že některé z těchto látek neobsahují složky, které mohou napadat a změkčovat nožičky kávovaru. Proto v případě potřeby položte pod kávovar neklouzavou podložku.
- Kávovar nesmí být vystaven teplotě nižší než 4 °C. Zbytková voda v systému ohřevu by mohla zamrznout a způsobit škody.
- Hladina akustického tlaku <70dB(A).

# Přehled (rozsah dodávky)

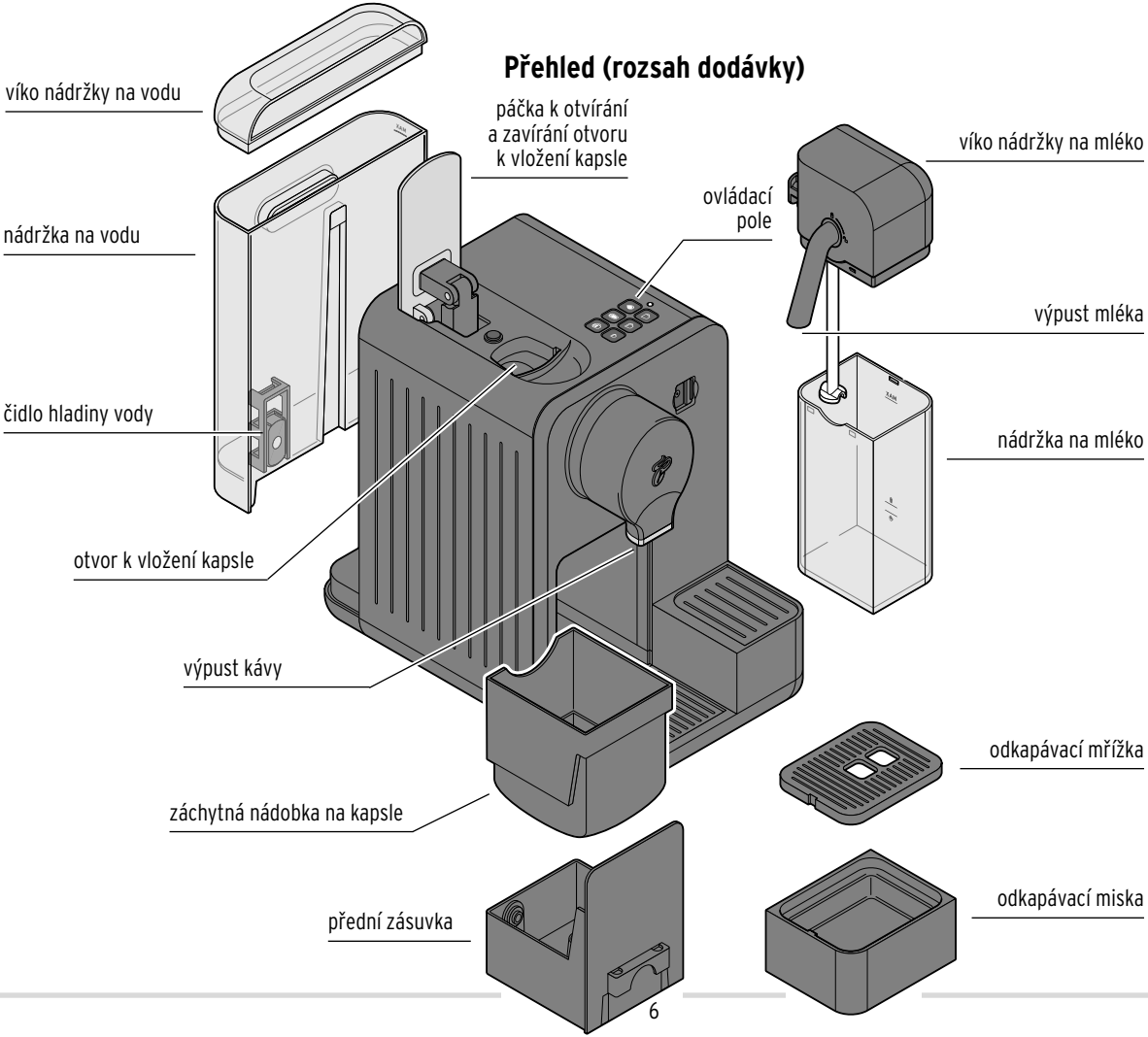

## Ovládací pole – funkce tlačítek

kontrolka
- **bliká červeně** (nádržka na vodu je prázdná)
- **svítí žlutě** (kávovar je nutno odvápnit)

**Zapnutí kávovaru**
stisknout libovolné tlačítko)

**Vypnutí kávovaru**
(zároveň stisknout espresso + caffè crema)

## Uvedení do provozu - před prvním použitím

1. Vyjměte kávovar z obalu.
2. Stáhněte z něj všechny ochranné fólie. Odstraňte veškerý obalový materiál a lepicí proužky na ochranu při transportu.
3. Kávovar postavte ...

   ... na rovný povrch nebo pracovní desku, odolnou vůči vlhkosti.

   ... do blízkosti zásuvky. Délka připojovacího kabelu je cca 80 cm.

   ... do vzdálenosti minimálně 1 metru od horkých, hořlavých ploch (plotýnek sporáku, trouby, topných těles apod.).

   ... do vzdálenosti 15 cm od zdí.

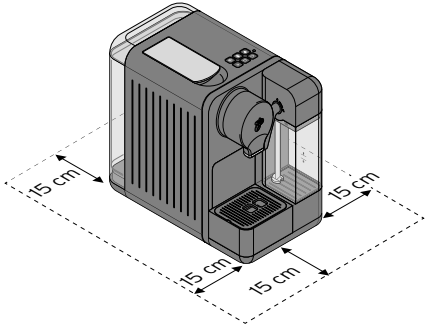


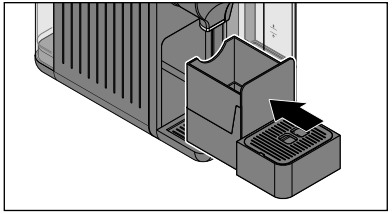

4. Ujistěte se, že je záchytná nádobka na kapsle správně vsazená v přední zásuvce. Přední zásuvka musí být v kávovaru zasunutá až na doraz a odkapávací miska musí být správně vsazená.

CS

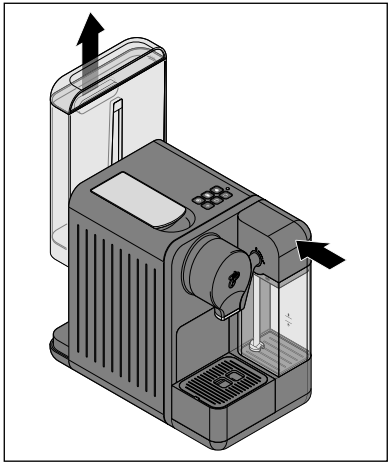

5. Přesvědčte se, že je nádržka na mléko zasunutá až na doraz do přípojky kávovaru.
6. Vytáhněte z kávovaru nádržku na vodu rovně směrem nahoru.
7. Nádržku na vodu vyčistěte tak, jak je popsáno v kapitole „Čištění“.

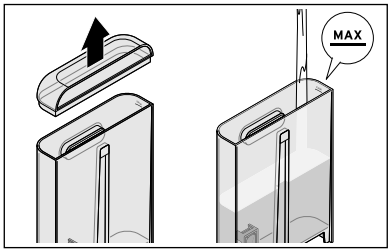


8. Nádržku na vodu následně naplňte až po značku **MAX** čerstvou studenou vodou z vodovodu, příp. jinou pitnou vodou.

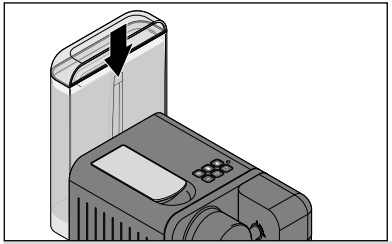

9. Nádržku na vodu opět nasaďte do kávovaru. Zatlačte ji až na doraz dolů.

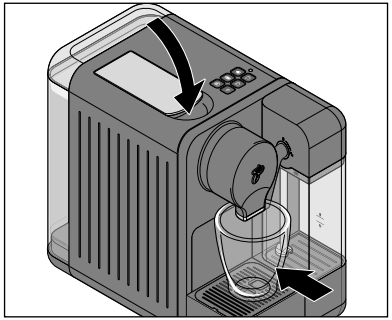

10. Páčka musí být sklopená dolů. Pokud není sklopená dolů, tak ji sklopte.
11. Pod výpust kávy postavte prázdný šálek.

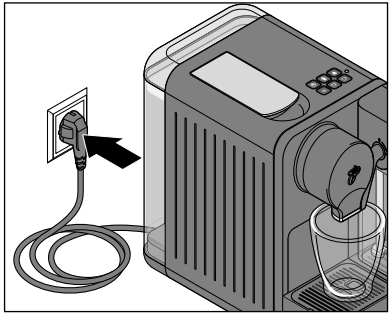

12. Zástrčku zasuňte do dobře přístupné zásuvky.

13. K zapnutí kávovaru stiskněte krátce libovolné tlačítko.

Zazní krátký signální tón.

Kontrolka bliká žlutě a 3 spodní tlačítka blikají bíle.

14. Stiskněte tlačítko **caffè crema**.

Zapne se čerpadlo. Čerpadlo začne pohánět studenou vodu systémem trubic v kávovaru a voda začne natékat do šálku, který stojí pod výpustí kávy. Následně zazní 2 signální tóny.

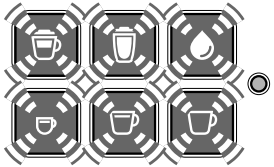

Kontrolka zhasne.
Blikají všechna tlačítka, kávovar se začne nahřívat k přípravě nápojů.

Jakmile bude kávovar nahřátý, zazní signální tón.
Všech 6 tlačítek svítí nepřerušovaně.

15. Stiskněte krátce tlačítko **propláchnutí systému trubic a hadiček na mléko**, abyste propláchli trubice nebo spojovací hadičky vedoucí k nádržce na mléko.

    Proplachování trvá přibližně 50 sekund. Následně zazní 2 signální tóny.

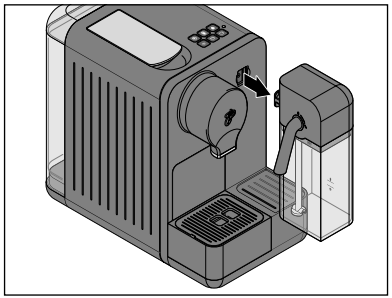

16. Vylijte vodu ze šálku postaveného pod výpustí.
17. Vytáhněte z kávovaru nádržku na mléko rovně směrem nahoru.
18. Nádržku na mléko vyčistěte tak, jak je popsáno v kapitole „Čištění“.
19. Kávovar 2x propláchněte podle popisu v kapitole „Proplachování kávovaru“. Potom bude kávovar připraven k použití.

## Proplachování kávovaru

Po prvním uvedení do provozu nebo když jste kávovar déle než 2 dny nepoužívali, propláchněte jej tak, že jím necháte protéct 2 šálky vody (bez kapsle).

K proplachování kávovaru nebudete potřebovat nádržku na mléko. Můžete ji však nechat v kávovaru.

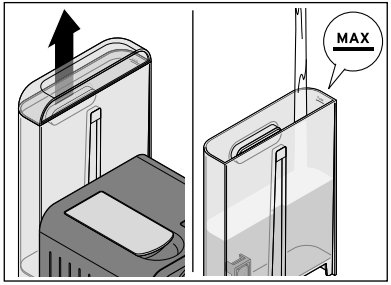


1. Vytáhněte z kávovaru nádržku na vodu rovně směrem nahoru.
2. Nádržku na vodu naplňte až po značku **MAX** čerstvou studenou vodou z vodovodu, příp. jinou pitnou vodou.

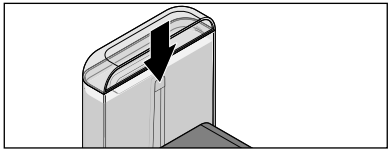

3. Nádržku na vodu opět vložte do kávovaru a zatlačte ji dolů až na doraz.

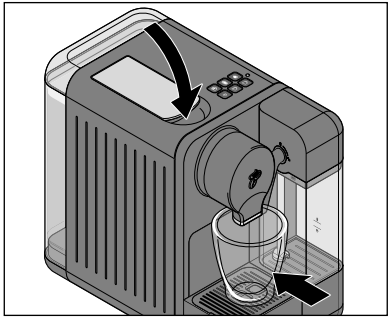

4. Páčku případně sklapněte směrem dolů **aniž byste do kávovaru vložili kapsli**.
5. Pod výpust kávy postavte prázdný šálek.

6. Zapněte kávovar stisknutím libovolného tlačítka.

Zazní krátký signální tón.

7. Jakmile budou nepřerušovaně svítit všechna tlačítka, stiskněte tlačítko **caffè crema**.

Čerpadlo začne pohánět vodu systémem trubic v kávovaru a voda začne natékat do šálku, který stojí pod výpustí kávy. Na konci procesu proplachování zazní signální tón.

8. Vodu vylijte.
9. Zopakujte kroky 7 a 8.
10. Nakonec vyprázdněte přední zásuvku a případně i záchytnou nádobku na kapsle:

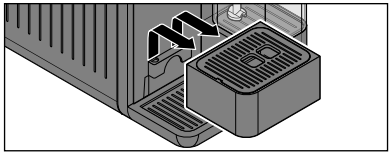

▷ Sejměte odkapávací misku.

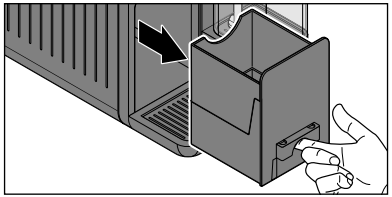

▷ Vytáhněte přední zásuvku ven tak, jak vidíte na obrázku.

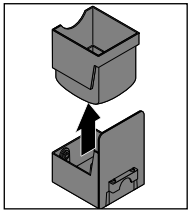

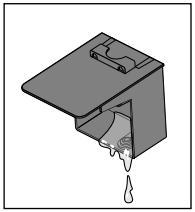

▷ Vyjměte záchytnou nádobku na kapsle (obrázek vlevo).

▷ Vyprázdněte přední zásuvku a případně i záchytnou nádobku na kapsle (obrázek vpravo).

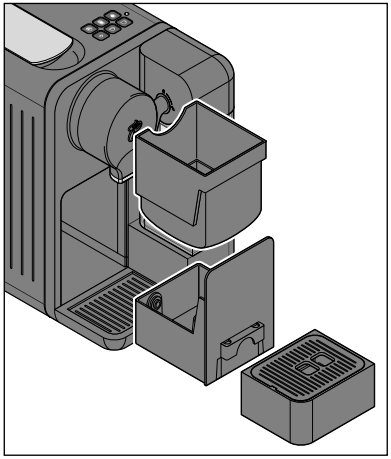

11. Následně vložte všechny díly opět zpět do kávovaru.

## Nejlepší aroma – nejlepší chuť

**Jedna kapsle na šálek**

Každá kapsle je určena na jeden šálek kávy, caffè crema nebo espressa.

**Plné aroma**

Kapsli vložte do kávovaru až tehdy, když ji budete potřebovat. Kapsle se při vkládání propíchne. Když ji pak hned nepoužijete, aroma z ní vyprchá.

**Předehřátí šálku**

Šálek naplňte horkou vodou. Krátce před použitím pak vodu ze šálku vylijte. Tak Vám bude káva chutnat nejlépe.

**Síla nápoje**

Sílu nápoje si můžete nastavit podle vlastní chuti tak, že přizpůsobíte množství vody určené ke spařování nápoje. Jde to úplně snadno a celý postup je popsán v kapitole „Úprava síly nápoje (množství nápoje)“.

## Postavení malého/velkého šálku nebo sklenice pod výpust kávy

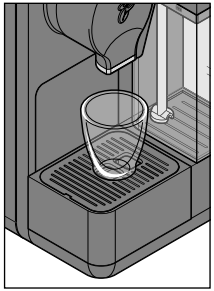

Když budete používat malé šálky, nechte odkapávací mřížku vloženou.

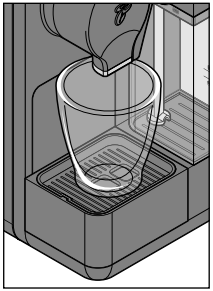

Když budete používat velké šálky, odkapávací mřížku otočte.

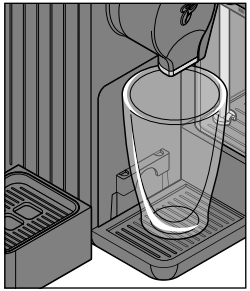

Když budete používat vysoké sklenice a hrnky na kávu, vyjměte odkapávací misku.

# Zapnutí/vypnutí kávovaru

**Zapnutí kávovaru**

▷ K zapnutí kávovaru stiskněte krátce libovolné tlačítko.

Zazní krátký signální tón.

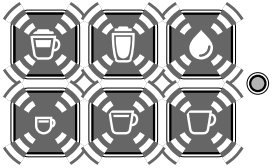

Blikají všechna tlačítka, kávovar se začne nahřívat k přípravě nápojů.

Jakmile bude kávovar nahřátý, zazní signální tón. Všechna tlačítka svítí nepřerušovaně.

Pokud není připojená nádržka na mléko, svítí jen spodní 3 tlačítka pro volbu druhu kávy.

**Vypnutí kávovaru**

▷ K vypnutí kávovaru stiskněte zároveň krátce tlačítka **espresso** a **caffè crema**.

**Pohotovostní režim – režim klidu**

Pokud jste po dobu přibližně 9 minut nestiskli žádné tlačítko, přepne se kávovar automaticky do pohotovostního režimu. Všechna tlačítka zhasnou.
Kávovar nyní spotřebovává pouze minimální množství elektrické energie. To je na jednu stranu bezpečnostní funkce a na druhou stranu se tím zajišťuje úspora energie. Kávovar byste však měli po použití vypínat vždy ručně.

Pro úplné odpojení kávovaru od elektrické sítě je nutno vytáhnout síťovou zástrčku ze zásuvky.

# Naplnění nádržky na vodu

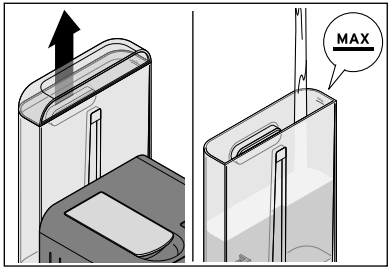


1. Vytáhněte z kávovaru nádržku na vodu rovně směrem nahoru.
2. Nádržku na vodu naplňte až po značku **MAX** čerstvou studenou vodou z vodovodu, příp. jinou pitnou vodou.

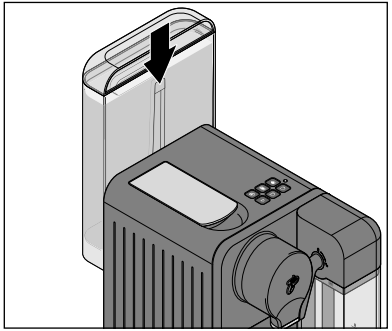

3. Nádržku na vodu opět vložte do kávovaru a zatlačte ji dolů až na doraz.

## Příprava nápoje bez mléka

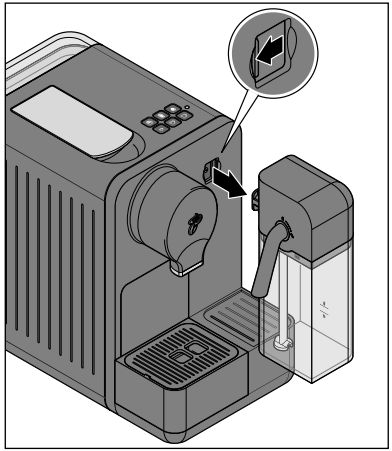

**Když budete chtít připravit kávu bez mléka,tak nádržku na mléko nemusíte připojovat:**

▷ Vytáhněte nádržku na mléko směrem dopředu.

▷ K ochraně přípojky před prachem doporučujeme zavřít kryt na kávovaru.

**Když chcete připravovat cappuccino nebo mléčnou pěnu, postupujte podle popisu v kapitole „Příprava nápojů s mlékem".**

### Espresso, caffè crema nebo káva

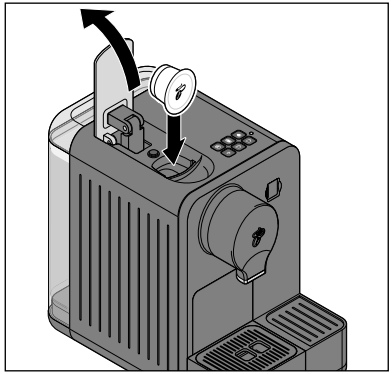

1. Zaklapněte páčku zpět až na doraz a vložte jednu kapsli Cafissimo krytem směrem k přední straně kávovaru tak, jak vidíte na obrázku.

Kapsle musí být neporušená: Nepropichujte ji, nesnímejte z ní kryt, ani do kávovaru nevkládejte deformované kapsle!

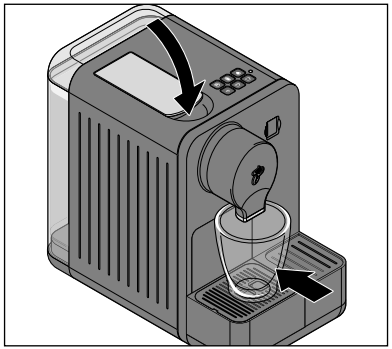

2. Páčku sklapněte úplně dolů. Vložená kapsle se přitom propíchne na dně a v krytu.
3. Pod výpust kávy postavte prázdný šálek nebo hrnek.

4. Stiskněte tlačítko pro volbu druhu kávy, které odpovídá vložené kapsli.

**espresso**,

**caffè crema** nebo

**káva**.

CS

Proces spařování kávy se spouští a zastavuje automaticky.
Na konci procesu spařování zazní signální tón.

▷ Pokud budete chtít proces spařování předčasně zastavit, stiskněte totéž tlačítko pro volbu druhu nápoje ještě jednou.

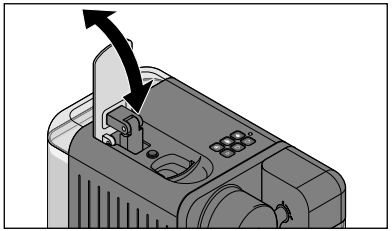

5. Páčku sklopte až na doraz zpět, aby použitá kapsle spadla do záchytné nádobky.

CS

Při přípravě espressa a kávy caffè crema se předem spaří malé množství kávy nebo caffè crema tak jako u profesionálních espresovačů, aby se mohlo optimálně rozvinout aroma kávy. Tento proces poznáte podle krátkého zastavení kávovaru na začátku procesu spařování. Normální káva se připravuje jako u běžného kávovaru s filtrem bez předchozího spařování kávy.

Přednastavení při koupi kávovaru jsou následující:
**espresso** cca 40 ml | **caffè crema** cca 125 ml | **káva** cca 125 ml

**Tip:** Sílu nápoje můžete nastavit tak, že přizpůsobíte množství vody určené ke spařování. Jak přitom máte postupovat se dočtete v kapitole „Úprava síly nápoje (množství nápoje)“.

# Příprava nápojů s mlékem

**Plnění nádržky na mléko**

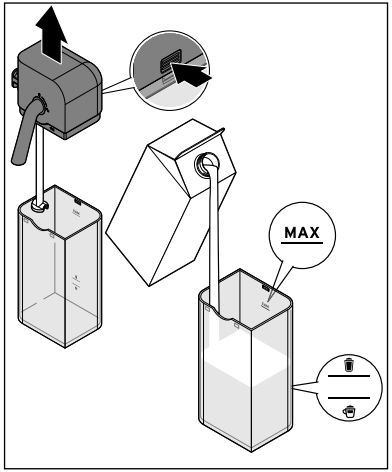


1. Stiskněte odblokovací tlačítko na víku nádržky na mléko a víko stáhněte směrem nahoru.
2. Nádržku na mléko naplňte mlékem maximálně po značku MAX a minimálně po značku pro napěněné mléko nebo po značku pro cappuccino.

**Tip:** Používejte studené mléko z lednice s podílem tuku minimálně 1,5 %.

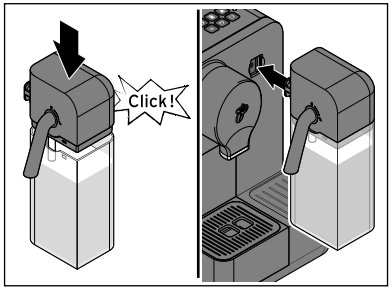


3. Na nádržku na mléko opět nasaďte víko. Musí slyšitelně a citelně zaskočit.
4. Nádržku na mléko zasuňte až na doraz do přípojky kávovaru.

**Cappuccino**

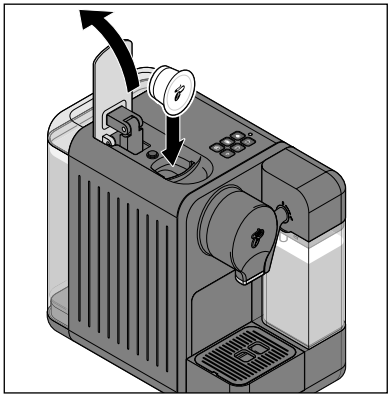

1. Zaklapněte páčku zpět až na doraz a vložte jednu kapsli krytem směrem k přední straně kávovaru tak, jak vidíte na obrázku.

**Tip:** Pro přípravu cappuccina použijte kapsli espressa.

Kapsle musí být neporušená: Nepropichujte ji, nesnímejte z ní kryt ani do kávovaru nevkládejte deformované kapsle!

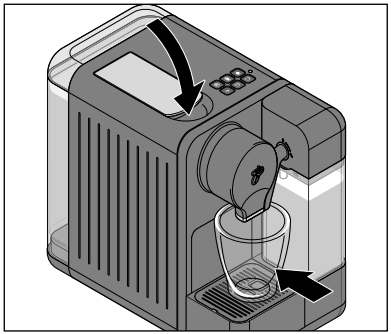

2. Páčku sklapněte úplně dolů. Vložená kapsle se přitom propíchne na dně a v krytu.
3. Pod výpusti kávy a mléka postavte prázdný šálek nebo hrnek.

4. Stiskněte tlačítko **cappuccino**.

Proces napěňování a spařování kávy se spouští a zastavuje automaticky. Na konci procesu spařování zazní signální tón.

▷ Pokud budete chtít proces napěňování a/nebo spařování předčasně zastavit, stiskněte během procesu napěňování a/nebo spařování ještě jednou tlačítko **cappuccino**.

Přednastavení při koupi kávovaru je následující:
**cappuccino** (mléčná pěna cca 90 ml, espresso cca 40 ml)

**Tip:** Sílu nápoje můžete regulovat úpravou množství mléčné pěny nebo množství nápoje. Jak přitom máte postupovat se dočtete v kapitole „Úprava síly nápoje (množství nápoje)“.

**Napěněné mléko**

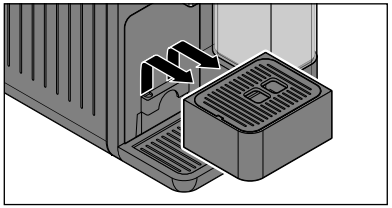

1. Pokud bude třeba, vyjměte odkapávací misku.

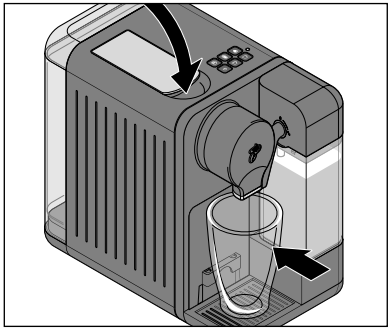

2. Páčku případně sklapněte dolů. **Do kávovaru nevkládejte žádnou kapsli**.
3. Pod výpust mléka postavte vysokou sklenici.

CS

4. Stiskněte tlačítko **příprava mléčné pěny.**

Proces napěňování mléka se spouští a zastavuje automaticky.
Na konci zazní signální tón.

▷ Pokud budete chtít proces napěňování mléka předčasně zastavit, stiskněte tlačítko **příprava mléčné pěny** během procesu napěňování mléka ještě jednou.

CS

Přednastavení při koupi kávovaru je následující:
**mléčná pěna** cca 130 ml

**Tip:** Množství mléčné pěny můžete přizpůsobit podle chuti. Jak přitom máte postupovat se dočtete v kapitole „Úprava síly nápoje (množství nápoje)".

**Propláchnutí systému trubic a hadiček na mléko**

Mléko je potravina, která se velmi rychle kazí. Pro perfektní mléčnou pěnu a optimální hygienu propláchněte systém trubic a hadiček na mléko **vždy ihned po přípravě** nápojů s mlékem. Propláchnutí nádržky na mléko v žádném případě nenahrazuje každodenní čištění. **Nádržku na mléko vyčistěte na konci každého dne tak, jak je popsáno v kapitole „Čištění".**

▷ Stiskněte tlačítko **propláchnutí systému trubic a hadiček na mléko**, abyste propláchli trubice nebo spojovací hadičky vedoucí k nádržce na mléko.

Proplachování trvá přibližně 50 sekund. Následně zazní 2 signální tóny.

## Po použití

▷ Přední zásuvku, záchytnou nádobku na kapsle a odkapávací misku pravidelně vyprazdňujte:

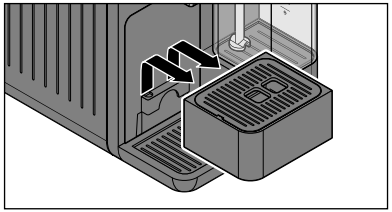

1. Sejměte odkapávací misku.

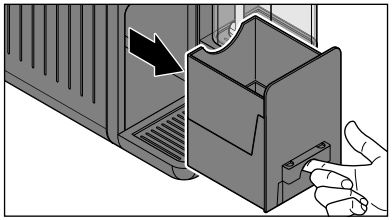

2. Vytáhněte přední zásuvku ven tak, jak vidíte na obrázku.

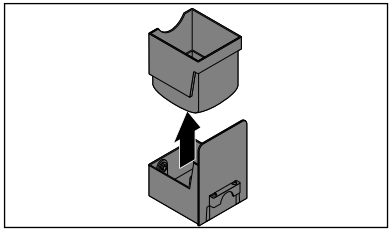

3. Vyjměte záchytnou nádobku na kapsle.
   Záchytnou nádobku na kapsle je nutno vyprazdňovat každý den nebo vždy když je plná. Do záchytné nádobky se vejde přibližně 6 kapslí.

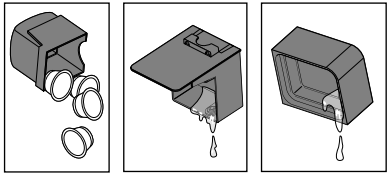

4. Vyprázdněte záchytnou nádobku na kapsle.
5. Vyprázdněte přední zásuvku.
6. Vyprázdněte případně odkapávací misku.

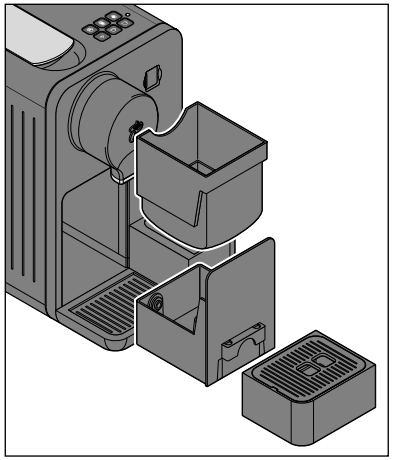

7. Následně opět všechny díly vložte zpět do kávovaru v opačném pořadí.

## Úprava síly nápoje (množství nápoje)

Sílu nápoje si můžete nastavit podle vlastní chuti tak, že přizpůsobíte množství nápoje nebo množství mléčné pěny. Toto nastavení můžete provést buď pouze pro jeden proces spařování nebo napěňování nebo jej uložit do paměti.

**Úprava síly nápoje pro aktuální proces spařování (bez uložení do paměti)**

▷ Pokud je pro Vás nápoj chuťově **příliš slabý**, předčasně zastavte průtok vody stisknutím blikajícího tlačítka pro volbu druhu nápoje.

▷ Pokud je pro Vás nápoj chuťově **příliš silný**, spusťte proces spařování znovu, aniž byste vložili novou kapsli. Jakmile proteče dostatečné množství vody, stiskněte stejné tlačítko ještě jednou.

Přednastavení při koupi kávovaru jsou následující:
**espresso** cca 40 ml I **caffè crema** cca 125 ml I **káva** cca 125 ml
**cappuccino** cca 90 ml napěněného mléka a cca 40 ml espressa
**napěněné mléko** cca 130 ml

Množství vody lze nastavit v rozmezí od cca 30 do 250 ml.

**Trvalá úprava síly nápoje (uložení do paměti)**

Z výroby nastavená množství nápoje můžete trvale změnit.
Pro každé tlačítko pro volbu druhu nápoje je možné zvolit individuální nastavení: vždy jedno pro espresso, jedno pro caffè crema, jedno pro kávu a jedno pro mléčnou pěnu.

**Espresso, caffè crema a káva**

1. Postupujte tak, jak je popsáno v kapitole „Příprava nápoje bez mléka“: Naplňte nádržku na vodu, vložte jednu kapsli a postavte pod výpust kávy šálek.

2. Stiskněte odpovídající tlačítko (např. **caffè crema**) a držte jej stisknuté. Přibližně po 2 sekundách zazní signální tón. Jakmile do šálku nateče požadované množství kávy, tlačítko pusťte.

Nastavení je uloženo do paměti. Pokud by toto nastavení neodpovídalo Vaší chuti, můžete jej změnit tak, že popsaný postup jednoduše zopakujete.

**Cappuccino**

1. Postupujte tak, jak je popsáno v kapitole „Příprava nápojů s mlékem“: Naplňte nádržku na vodu a nádržku na mléko, vložte jednu kapsli a postavte šálek pod výpust kávy a mléka.

2. Stiskněte tlačítko **cappuccino** a držte jej stisknuté. Přibližně po 2 sekundách zazní signální tón. Jakmile do šálku nateče požadované množství mléčné pěny, tlačítko pusťte. Nastavení je uloženo do paměti.
3. Počkejte, dokud nezačne příprava kávy.

4. Stiskněte znovu tlačítko **cappucino** a držte jej stisknuté. Přibližně po 2 sekundách zazní signální tón. Jakmile do šálku nateče požadované množství kávy, tlačítko pusťte. Nastavení je uloženo do paměti.

Pokud by toto nastavení neodpovídalo Vaší chuti, můžete jej změnit tak, že popsaný postup jednoduše zopakujete.

### Mléčná pěna

1. Postupujte tak, jak je popsáno v kapitole „Příprava nápojů s mlékem“: Naplňte nádržku na vodu a nádržku na mléko a postavte šálek pod výpust mléka.

2. Stiskněte tlačítko **příprava mléčné pěny** a držte jej stisknuté. Přibližně po 2 sekundách zazní signální tón. Jakmile do šálku nateče požadované množství mléčné pěny, tlačítko pusťte. Nastavení je uloženo do paměti.

Pokud by toto nastavení neodpovídalo Vaší chuti, můžete jej změnit tak, že popsaný postup jednoduše zopakujete.

### Obnovení továrního nastavení

K obnovení původního nastavení množství nápojů nebo množství mléčné pěny postupujte následovně:

1. Kávovar vypněte:
   K tomu účelu stiskněte současně krátce tlačítka **espresso** a **caffè crema**.

2. Potom stiskněte současně tlačítka **caffè crema** a **káva** a držte je stisknutá.

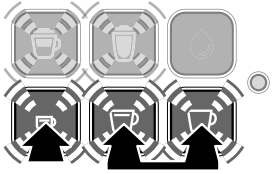

3. Navíc stiskněte 1x krátce tlačítko **espresso**, dokud jako potvrzení nezazní tři signální tóny a nezačne blikat všech 5 tlačítek pro volbu druhu nápoje.
4. Nyní všechna tlačítka pusťte.

Tovární nastavení množství nápojů a mléčné pěny jsou opět obnovena.

# Čištění

**NEBEZPEČÍ** ohrožení života elektrickým proudem

- Než začnete kávovar čistit, vypněte jej a vytáhněte síťovou zástrčku ze zásuvky.
- Kávovar, síťovou zástrčku ani síťový kabel nikdy neponořujte do vody ani jiných kapalin.
- Kávovar nečistěte proudem vody, ale pouze tak, jak je popsáno v tomto návodu.

**POZOR** na věcné škody

K čištění přístroje nepoužívejte žíraviny ani agresivní nebo abrazivní čisticí prostředky.

### Čištění pláště

▷ Plášť kávovaru otírejte měkkým vlhkým hadříkem.

▷ Pokud je třeba, vytřete měkkým vlhkým hadříkem také přihrádku na záchytnou nádobku na kapsle.

### Každodenní vyplachování nádržky na vodu

▷ Nádržku na vodu každý den vypláchněte pod tekoucí vodou. Tím se zabrání tomu, aby usazeniny vápníku nebo jiné částice ucpaly otvor ve dně nádržky na vodu.

### Důkladné čištění nádržky na vodu jednou týdně

Nádržku na vodu byste měli jednou týdně důkladně vyčistit.

▷ Nádržku na vodu umyjte teplou vodou s prostředkem na mytí nádobí. Důkladně ji vypláchněte pod tekoucí vodou a potom ji utřete. Nádržka na vodu není vhodná do myčky.

### Čištění záchytné nádobky na kapsle a odkapávací misky/odkapávací mřížky

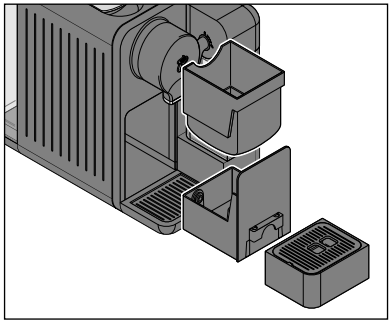

1. Sejměte odkapávací misku.
2. Sejměte z odkapávací misky odkapávací mřížku a odkapávací misku vyprázdněte.
3. Vytáhněte z kávovaru přední zásuvku a vyjměte ven záchytnou nádobku na kapsle.
4. Vyprázdněte záchytnou nádobku na kapsle.
5. Všechny jednotlivé díly umyjte vodou a prostředkem na mytí nádobí. Potom všechny díly dobře utřete. Odkapávací miska a mřížka, přední zásuvka a záchytná nádobka na kapsle jsou vhodné i do myčky.
6. Následně vložte všechny díly opět zpět do kávovaru.

### Čištění nádržky na mléko

Pokud budete používat nádržku na mléko k napěňování mléka, je nutno ji **1x za den (nejlépe po posledním použití nebo na konci dne) rozložit tak**, jak je zobrazeno v následujících krocích, **a všechny díly umýt teplou vodou s šetrným prostředkem na mytí nádobí.** Všechny díly jsou vhodné také do myčky. Jen tak je zajištěna komplexní hygiena, vysoká kvalita mléčné pěny a dlouhá životnost kávovaru. Toto čištění je nutno provádět dodatečně k pravidelnému proplachování systému trubic a hadiček na mléko.

## Nádržka na mléko (přehled)

víko nádržky na mléko

spojovací díl

černý adaptér

průhledný adaptér

výpust mléka

kryt

nasávací hadička

nádržka na mléko

## Rozložení nádržky na mléko

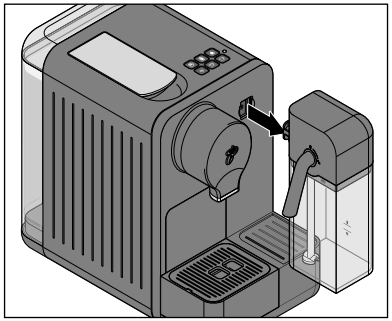

▷ Nádržku na mléko vytáhněte z kávovaru rovně směrem dopředu.

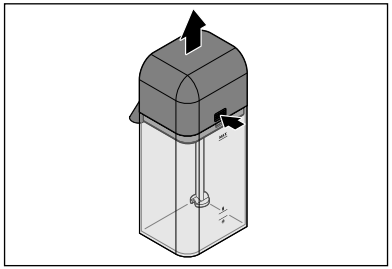

▷ Stiskněte odblokovací tlačítko na víku nádržky na mléko a víko stáhněte směrem nahoru.

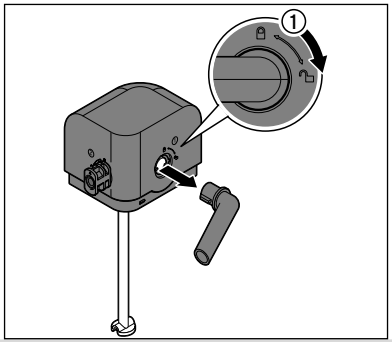


Číslice na víku nádržky na mléko nebo v něm Vám pomohou při rozkládání víka ve správném pořadí:

1. Otáčejte výpustí mléka ① až na doraz ve směru hodinových ručiček a stáhněte ji z víka.

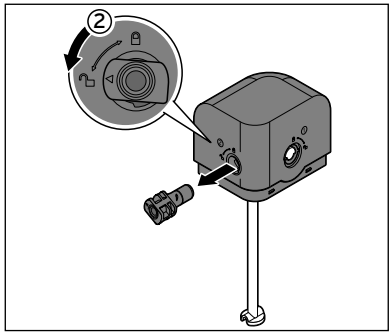


2. Otáčejte spojovacím dílem ke kávovaru ② až na doraz proti směru hodinových ručiček a stáhněte jej z víka.

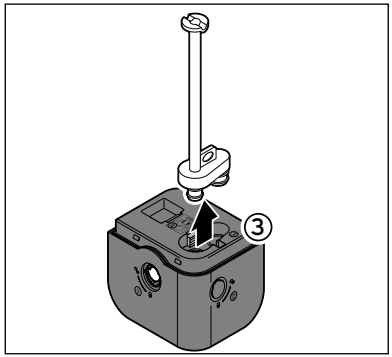


3. Nasávací hadičku ③ vytáhněte ven směrem nahoru.

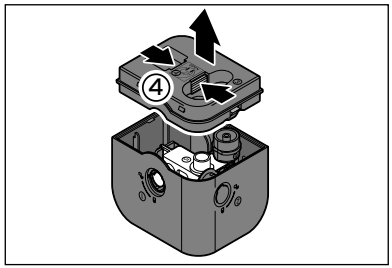


4. Stiskněte obě dvě červená tlačítka ④ držte je pevně stisknutá a stáhněte kryt směrem nahoru.

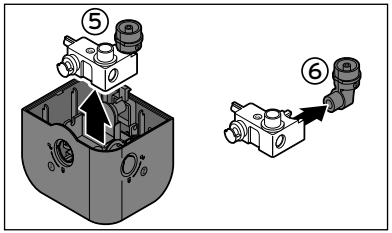


5. Vytáhněte průhledný adaptér ⑤ ven směrem nahoru.
6. Vytáhněte černý adaptér ⑥ z průhledného adaptéru.
7. Všechny díly nádržky na mléko pečlivě umyjte teplou vodou s prostředkem na mytí nádobí. Pokud bude třeba, vezměte si na pomoc měkký kartáček.
8. Následně všechny díly opláchněte čistou studenou vodou. Všechny díly důkladně utřete a nechte je přes noc volně schnout.

- Všechny díly jsou vhodné i do myčky.
- Pro optimální vyčištění všech dílů nádržky na mléko je doporučujeme nechat pravidelně po nějakou dobu odmočit v teplé vodě s čističem durgol® na systém trubic a hadiček na mléko - k dostání ve všech pobočkách Tchibo a v odborných prodejnách.

**Složení víka nádržky na mléko**

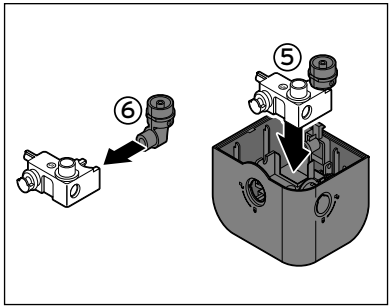


Číslice na víku nádržky na mléko nebo v něm Vám pomohou při opětovném skládání víka v opačném pořadí:

1. Zasuňte černý adaptér ⑥ do průhledného adaptéru tak, jak vidíte na obrázku.
2. Zasuňte průhledný adaptér ⑤ až na doraz do drážek v nádržce na mléko.

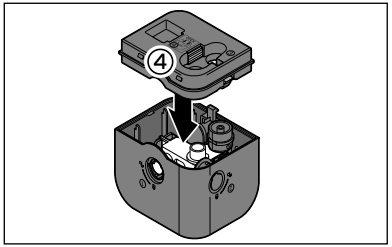


3. Nasaďte kryt ④ na víko nádržky na mléko. Kryt musí slyšitelně a citelně zaskočit.

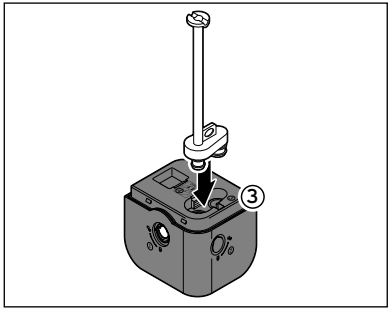


4. Nasávací hadičku ③ zasuňte až na doraz do otvorů v krytu.

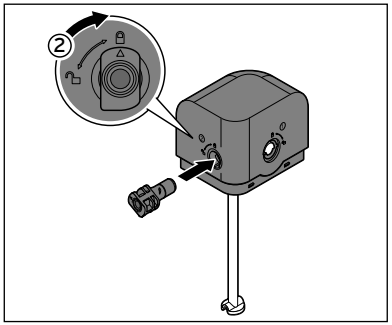


5. Spojovací díl ② zasuňte do víka nádržky na mléko tak, jak vidíte na obrázku, a otočte jím až na doraz ve směru hodinových ručiček.

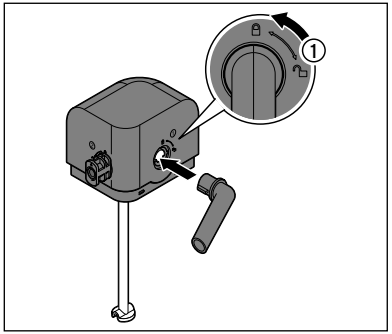


6. Výpust mléka ① zasuňte do víka nádržky na mléko tak, jak vidíte na obrázku, a otočte jí až na doraz proti směru hodinových ručiček.

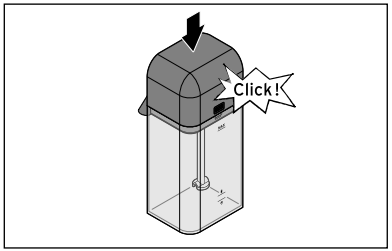


7. Na nádržku na mléko opět nasaďte víko. Musí slyšitelně a citelně zaskočit.

# Odvápňování

Pokud začne kontrolka svítit žlutě, je nutno kávovar odvápnit. Kávovar v následujících dnech odvápněte. Nečekejte s odvápňováním déle, protože jinak se v kávovaru může vytvořit tolik vápenných usazenin, že odvápňovací prostředek již nemusí účinkovat.
**Proces odvápňování trvá zhruba 30 minut.**

**POZOR** na poškození přístroje v důsledku zavápnění

- **Kávovar odvápněte, jakmile začne signalizovat nutnost odvápnění**. Odvápňování prodlužuje životnost kávovaru a šetří energii.
- Nepoužívejte žádné odvápňovací prostředky na bázi kyseliny mravenčí.
- K odvápňování používejte běžné tekuté odvápňovací prostředky pro kávovary a espresovače. Jiné prostředky mohou poškodit materiály uvnitř kávovaru a/nebo nemusí účinkovat.

**Tip:** K odvápnění doporučujeme odvápňovací prostředek durgol® swiss espresso®, který je k dostání v každém obchodě Tchibo a ve specializovaných prodejnách.

Při odvápňování postupujte následovně:

1. Kávovar vypněte:
   K tomu účelu stiskněte současně krátce tlačítka **espresso** a **caffè crema**.

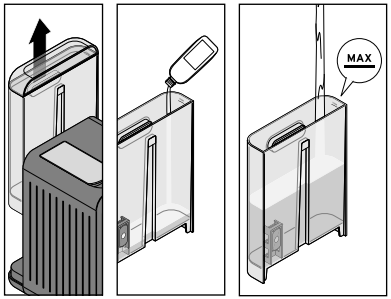


2. Naplnění odvápňovacího prostředku:

▷ Vyjměte nádržku na vodu z kávovaru a nalijte do ní jednu porci (125 ml) odvápňovacího prostředku durgol® swiss espresso®.
**DŮLEŽITÉ**: Přilijte studenou vodu z vodovodu **až po značku MAX** a nádržku opět vložte do kávovaru.

▷ Když budete používat jiný odvápňovací prostředek, dbejte údajů výrobce.
**DŮLEŽITÉ**: Do vody nalijte roztok s odvápňovacím prostředkem **až po značku MAX** a nádržku opět vložte do kávovaru.

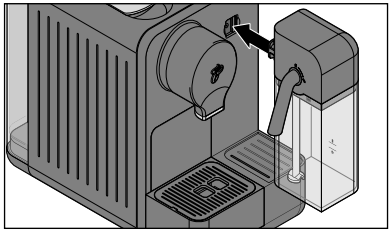

3. Nádržku na mléko zasuňte až na doraz do přípojky kávovaru.

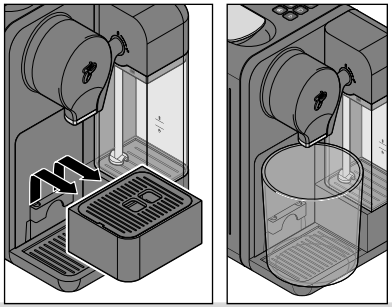

4. Páčku sklapněte dolů a odstraňte případně odkapávací misku.
5. Pod výpust kávy a mléka postavte nádobu s objemem minimálně 600 ml.

Nádobku, kterou jste postavili pod výpusti kávy, je nutno během odvápňovacího procesu několikrát vyprázdnit.

CS

6. Stiskněte současně levé tlačítko **espresso** a tlačítko **káva** a držte je stisknutá po dobu přibližně 5 sekund.

7. Tlačítko **caffè crema** svítí a kontrolka bliká střídavě červeně/žlutě. Ke spuštění odvápňování stiskněte tlačítko **caffè crema**.

Zahájí se proces odvápňování. Tlačítko **caffè crema** zhasne a kontrolka bliká střídavě červeně/žlutě. **Tento proces trvá zhruba 25 minut**.

Kávovar čerpá v pravidelných intervalech několikrát roztok s odvápňovacím prostředkem do systému trubic v kávovaru. Přitom vyteče pokaždé malé množství roztoku s odvápňovacím prostředkem střídavě z výpusti kávy a z výpusti mléka do nádobky pod výpustmi.

8. Nenechávejte kávovar během procesu odvápňování nikdy bez dozoru. Vodu z nádobky postavené pod výpustmi nápojů vylijte, aby nádobka nepřetekla.

Poté co se kávovarem pročerpá celý odvápňovací roztok, **zastaví se kávovar na přibližně 2,5 minuty**.
Kontrolka bliká dále střídavě červeně/žlutě.

Po 2,5 minutách se tlačítko **caffè crema** opět rozsvítí a zazní signální tón.

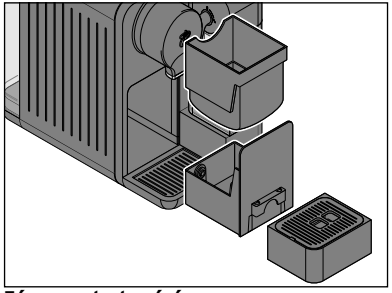

9. Vyjměte z kávovaru nádržku na vodu, přední zásuvku a záchytnou nádobku na kapsle.
10. Všechny jednotlivé díly umyjte vodou a prostředkem na mytí nádobí. Potom všechny díly dobře utřete.
11. Následně vložte všechny díly opět zpět do kávovaru.

**Fáze proplachování**

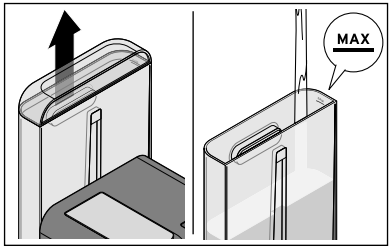


12. Pro fázi proplachování nalijte do nádržky na vodu studenou vodou z vodovodu **až po značku MAX**.

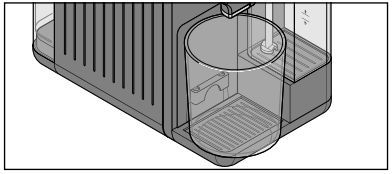

13. Pod výpust kávy a mléka postavte prázdnou nádobu s objemem minimálně 600 ml.

14. Ke spuštění proplachování stiskněte tlačítko **caffè crema**.

Nyní začne fáze proplachování. Tlačítko **caffè crema** zhasne a kontrolka bliká žlutě. **Tento proces trvá přibližně 2 minuty**.

15. Propláchne se cca 600 ml. Nádobku postavenou pod výpustmi nápojů sledujte a vždy ji vyprázdněte než přeteče.
16. Po ukončení fáze proplachování se kávovar automaticky přepne do pohotovostního režimu. Kontrolka zhasne. Proces odvápňování je ukončen.

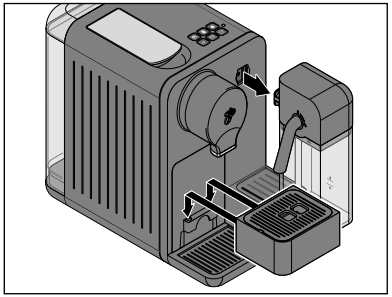

17. Vytáhněte z kávovaru nádržku na mléko rovně směrem nahoru.
18. Nádržku na mléko vyčistěte tak, jak je popsáno v kapitole „Čištění“.

## Závada / náprava

| | |
|---|---|
| Kontrolka bliká červeně a zazní několik signálních tónů. | **Není nádržka na vodu prázdná?**<br>▷ Do nádržky na vodu nalijte čerstvou vodu.<br>▷ Stiskněte jedno z tlačítek pro volbu druhu nápoje. Zapne se čerpadlo. Jakmile bude systém trubic v kávovaru naplněný vodou, čerpadlo se automaticky zastaví. Když začnou tlačítka pro volbu druhu nápoje svítit nepřerušovaně, je kávovar opět připraven k provozu.<br>**Neotevřeli jste páčku k otvírání a zavírání otvoru k vložení kapsle během přípravy nápoje?**<br>▷ Páčku zavřete. Stiskněte libovolné tlačítko. Když začnou tlačítka opět nepřerušovaně svítit, je kávovar opět připraven k provozu. |
| V šálku je usazenina kávy. | V šálku vždy zůstane trochu usazeniny kávy. To je podmíněno použitým systémem a není to na závadu. |
| Z výpusti kávy kape voda. | Během zahřívání kávovaru se voda v systému trubic kávovaru rozpíná, a proto z výpusti kávy kape trochu vody. To je podmíněno použitým systémem a není to na závadu. |
| Kontrolka svítí žlutě. | Kávovar je nutno odvápnit. Kávovar v následujících dnech odvápněte. Nečekejte s odvápňováním déle, protože jinak se v kávovaru může vytvořit tolik vápenných usazenin, že odvápňovací prostředek již nemusí účinkovat. Na takové poškození kávovaru, které jste způsobili Vy sami, se nevztahuje záruka. Postupujte tak, jak je popsáno v kapitole „Odvápňování“. |

| | |
|---|---|
| Páčku není možné stisknout dolů. | Zkontrolujte, jestli není záchytná nádobka na kapsle plná. Pokud ano, tak ji vyprázdněte. |
| Kapsle nevypadla z otvoru na kapsle. | Pokud se kapsle zaklínila v otvoru k vložení kapsle, sklapněte páčku úplně směrem dozadu a protlačte kapsli shora směrem dolů. Zdeformovanou kapsli do kávovaru již znovu nevkládejte. |
| Proplachovací fáze procesu odvápňování se neukončuje; nádržka na vodu je prázdná, kontrolka bliká červeně a zazní signální tón. | Do nádržky na vodu nalijte studenou vodou z vodovodu **až po značku MAX** a vložte ji zpět do kávovaru. Pokračujte krokem 12 v kapitole „Odvápňování“, oddíl „Fáze proplachování“. |
| Kávovar nepřipravuje mléčnou pěnu. Mléko se nenasává. | Zkontrolujte, jestli jsou všechny díly nádržky na mléko správně vsazené. Pokud bude třeba, nádržku na mléko rozložte a opět složte (viz kapitola „Čištění“, oddíl „Rozložení / složení nádržky na mléko“).<br>Nádržku na mléko vyčistěte tak, jak je popsáno v kapitole „Čištění“. |
| Nesvítí tlačítka pro volbu nápojů s mlékem. | Je možné, že není správně připojená nádržka na mléko? Nádržku na mléko zasuňte až na doraz do přípojky kávovaru. |

CS

## Prohlášení o shodě

Společnost Tchibo GmbH tímto prohlašuje, že tento výrobek splňuje v době uvedení na trh základní požadavky a všechna příslušná opatření následujících Směrnic:

2006/42/ES – Směrnice o strojních zařízeních

2014/30/EU - Směrnice o elektromagnetické kompatibilitě

2009/125/ES – Směrnice o stanovení rámce pro určení požadavků na ekodesign výrobků spojených se spotřebou energie

2012/19/EU – Směrnice o odpadních elektrických a elektronických zařízeních (OEEZ)

2011/65/EU – Směrnice o omezení používání některých nebezpečných látek v elektrických a elektronických zařízeních

Úplné prohlášení o shodě najdete po zadání čísla typu/modelu (**375 273**) na internetové stránce www.tchibo.cz/navody

## Likvidace

Výrobek a jeho obal byly vyrobeny z cenných recyklovatelných materiálů. Recyklace snižuje množství odpadu a chrání životní prostředí.

**Obal** roztřiďte a zlikvidujte. Využijte místních možností ke sběru papíru, lepenky a lehkých obalů.

**Přístroje** označené tímto symbolem se nesmí vyhazovat do domovního odpadu! Staré přístroje jste ze zákona povinni likvidovat odděleně od domovního odpadu. Elektrická zařízení obsahují nebezpečné látky. Tyto mohou při neodborném skladování a likvidaci škodit zdraví a životnímu prostředí. Informace o sběrných místech, na kterých bezplatně přijímají staré přístroje, získáte u obecní nebo městské správy.

## Technické parametry

| | |
|---|---|
| Typ/model: | Cafissimo 375 273 |
| Číslo výrobku: | viz kapitola „Záruka“ |
| Síťové napětí: | 220–240 V ~ 50 Hz |
| Výkon: | 1350 W |
| Spotřeba el. energie ve vypnutém stavu: | <0,5 W |
| Automatické vypínání: | po cca 9 minutách |
| Třída ochrany: | I |
| Tlak čerpadla: | max. 15 barů |
| Hladina akustického tlaku: | <70 dB(A) |
| Okolní teplota: | +10 až +40 °C |
| Množství spařené kávy nastavené z výroby: | káva cca 125 ml<br>caffè crema cca 125 ml<br>espresso cca 40 ml<br>cappuccino<br>cca 90 ml napěněného mléka, cca 40 ml espressa<br>mléčná pěna cca 130 ml |
| Made exclusively for: | Tchibo GmbH, Überseering 18,<br>22297 Hamburg, Germany<br>www.tchibo.cz |

Za účelem vylepšování výrobku si vyhrazujeme právo technických a vzhledových změn.

CS

# Záruka

Společnost Tchibo GmbH poskytuje záruku v trvání **24 měsíců** od data prodeje.
Tchibo GmbH, Überseering 18, 22297 Hamburg, Germany

**Během záruční doby** bezplatně odstraníme veškeré materiálové a výrobní vady. Předpokladem pro poskytnutí záruky je předložení účtenky z obchodu Tchibo nebo jednoho z prodejních partnerů autorizovaných společností Tchibo. Tato záruka platí v rámci EU, ve Švýcarsku a v Turecku.

**Záruka se nevztahuje** na škody způsobené neodbornou manipulací nebo nedostatečným odvápňováním, na díly podléhající rychlému opotřebení ani a spotřební materiál. Tyto můžete objednat na našem zákaznickém servisu Cafissimo. Pozáruční opravy můžete nechat provádět, pokud jsou ještě možné, na vlastní náklady za režijní cenu kalkulovanou individuálně v našem servisním centru.

Tato záruka nijak neomezuje **zákonná záruční práva**.

## Servis a oprava

Pokud by se proti očekávání vyskytla závada, obraťte se prosím nejdřív na náš zákaznický servis Cafissimo. Naši pracovníci Vám ochotně a rádi pomohou a domluví se s Vámi na dalším postupu.

**Pokud bude nutno zaslat výrobek zpět**, uveďte prosím následující údaje:

- svou **úplnou adresu**,
- **telefonní číslo** (na kterém jste přes den k zastižení) a/nebo **e-mailovou adresu**,
- **datum prodeje** a
- pokud možno **co nejpřesnější popis závady**.

K výrobku přiložte **kopii účtenky** a odstraňte staré kapsle. Výrobek dobře zabalte, aby se mu při přepravě nemohlo nic stát. Po dohodě s naším zákaznickým servisem Cafissimo bude Váš výrobek vyzvednut. Pouze tak bude zaručeno rychlé zpracování a zaslání výrobku zpět.

Výrobek můžete také osobně odevzdat v nejbližším obchodě Tchibo.

**Pokud se nebude jednat o opravu ze záruky**, informujte nás o tom, jestli:

- si přejete předběžný rozpočet nákladů nebo
- Vám máme zaslat neopravený výrobek zpět (na Vaše náklady) nebo
- máme výrobek zlikvidovat (pro Vás zdarma).

**Pokud budete potřebovat informace o výrobku, chtít objednat příslušenství nebo budete mít nějaké dotazy k průběhu servisu**, obraťte se prosím na náš zákaznický servis. Přitom vždy uvádějte číslo výrobku.

## Zákaznický servis Cafissimo

**800 900 826**
(zdarma)

pondělí - pátek 8:00 - 20:00 hod.
sobota 8:00 - 16:00 hod.
e-mail: service@tchibo.cz

## Číslo výrobku

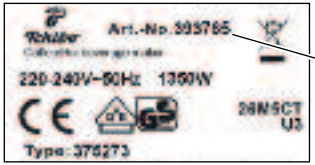


číslo výrobku

Číslo výrobku Vašeho kávovaru Cafissimo najdete na typovém štítku na dně kávovaru. Než kávovar Cafissimo položíte na stranu, vyjměte zásobník na vodu, odkapávací misku, přední zásuvku se záchytnou nádobkou na kapsle a nádržku na mléko. Chraňte podklad podložkou, protože z kávovaru může kapat zbylá káva nebo voda.

CS